ECO WEEDKILLER

Spare parts book – Varaosakirja – Ersatzteilbuch

PRO10 Kubota

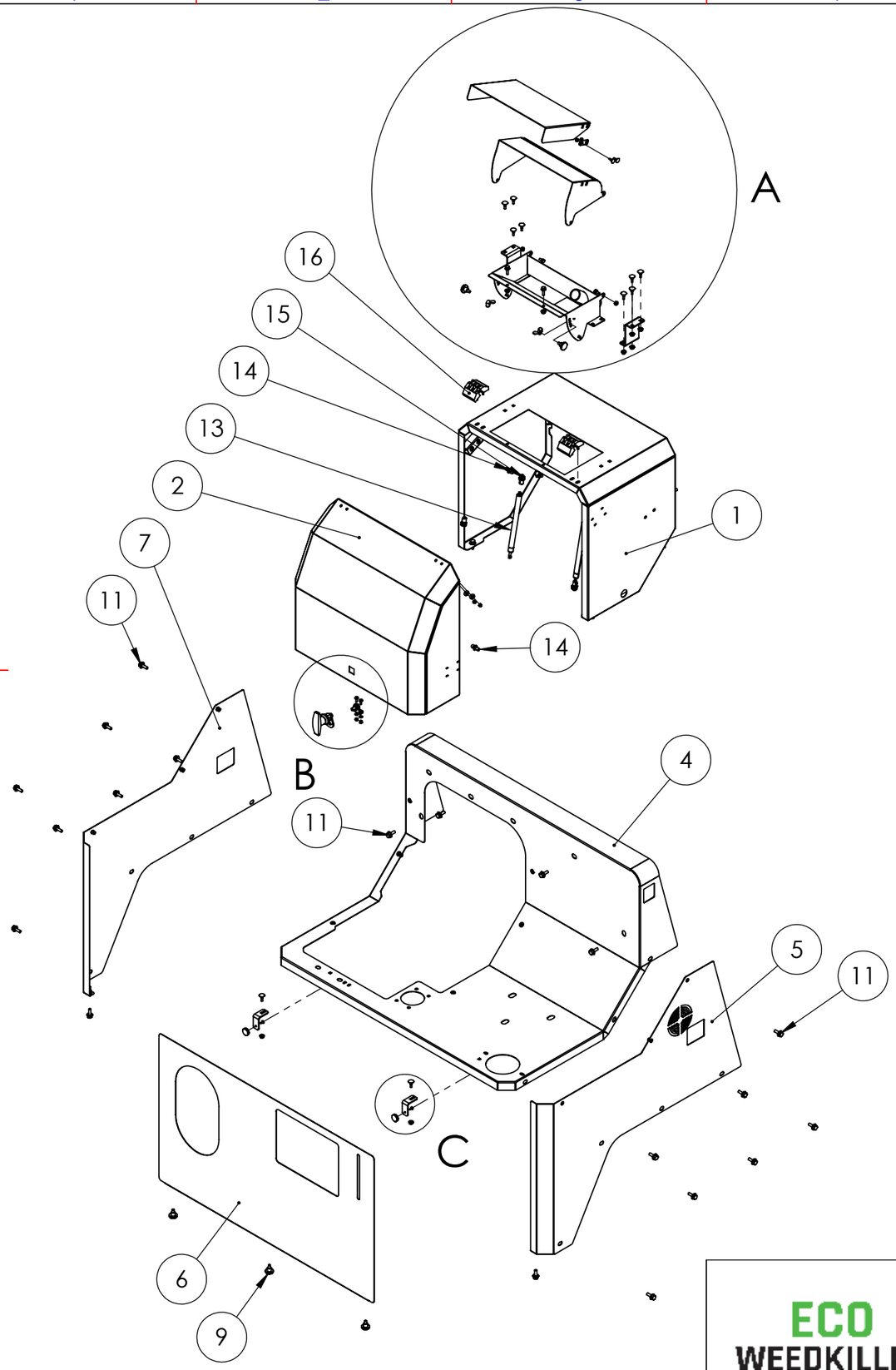

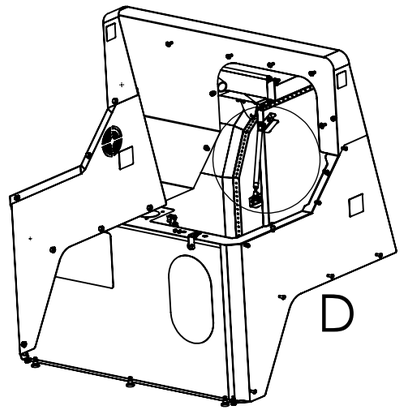

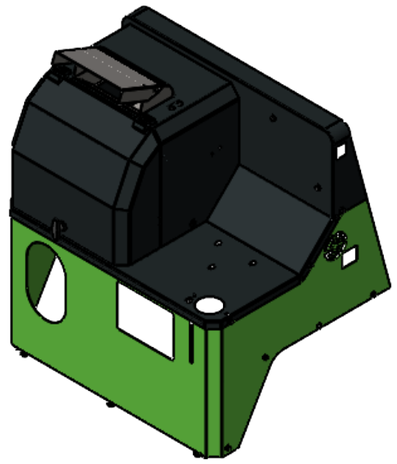

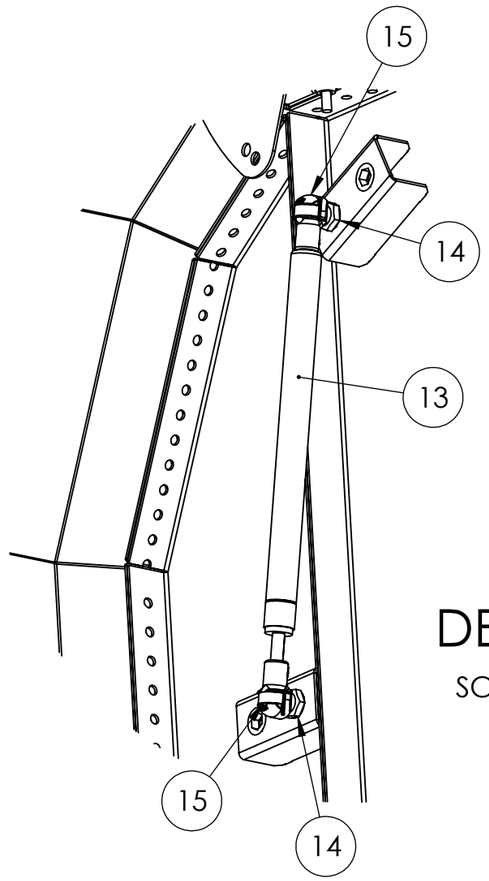

DETAIL D

SCALE 1 : 3

ECO WEEDKILLER	Code - Koodi: KV16627	Päiväys - Date: 14.12.2021	
		Suunn. - Design.: JHak	
	Name - Nimi: VARUSTELU SUOJAPELLIT	Revisio - Revision:	ISO
		Koko Size: A3 Mitta kaava Scale: 1:20	Sivu Sheet: 1/2

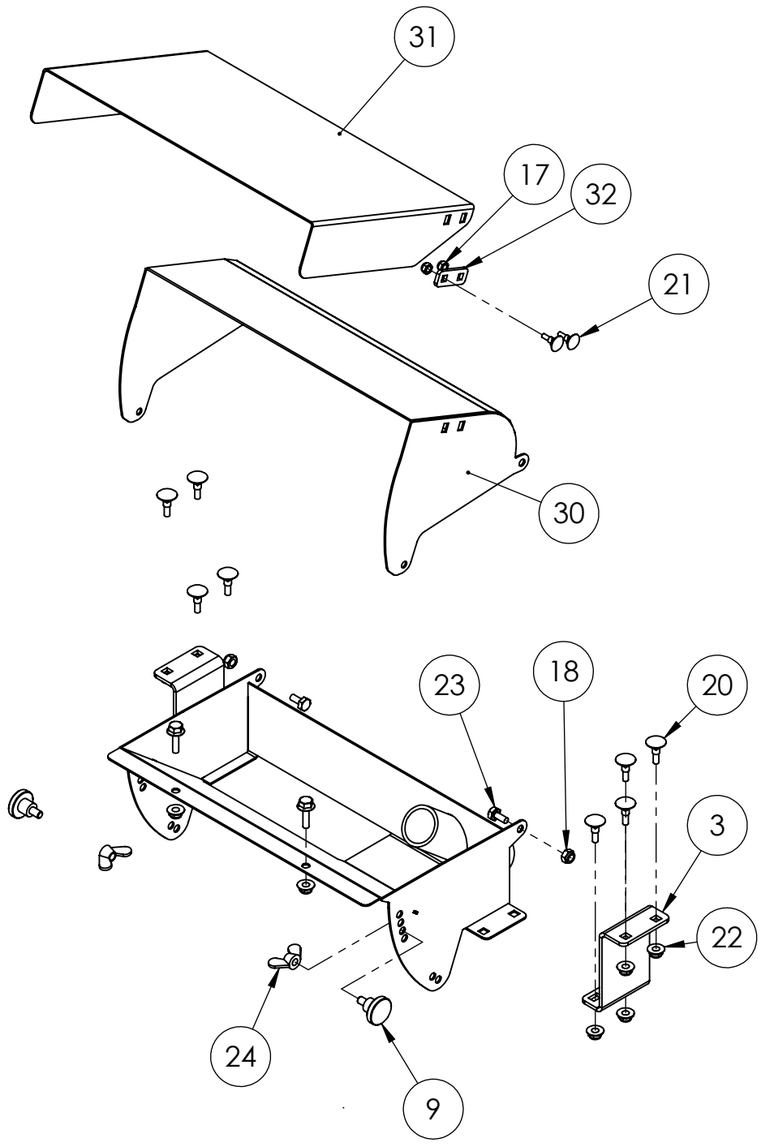

DETAIL A

SCALE 1 : 5

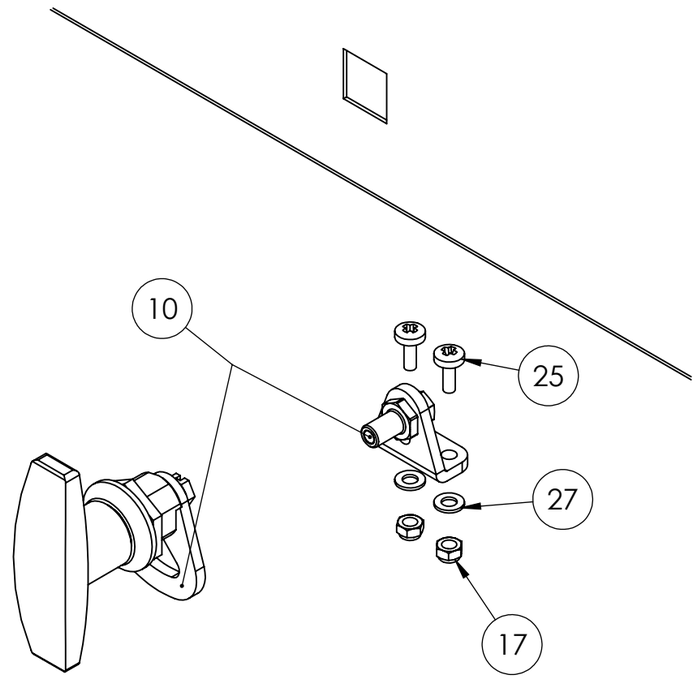

DETAIL B

SCALE 1 : 2

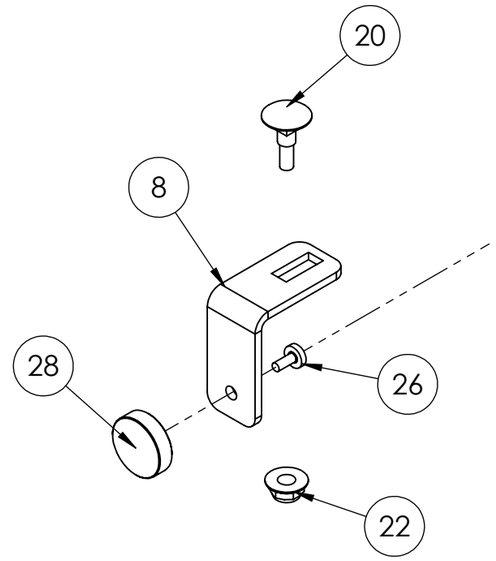

DETAIL C

SCALE 1 : 2

ECO WEEDKILLER

Code - Koodi	KV16627	Päiväys - Date	14.12.2021
		Suunn. - Design.	JHak
Name - Nimi	VARUSTELU SUOJAPELLIT	Revisio - Revision	ISO
		Koko Size A3	Mitta kaava Scale 1:10
		Sivu Sheet	2/2

KV16627 Varustelu suojapellit Assembly Cover plates Montage Abdeckplatten

	Koodi / Code	Kuvaus	Translation ENG	Translation GER	Lisätieto / Definition	QTY.
1	KV14069	**Etukoppa**	Front hood	Fronthaube		1
2	KV14075	**Etuluukku**	Front hatch	Vordere Luke		1
3	KV14317	**Hormikiinnike**	Chimney bracket	Kaminhalterung		2
4	KV13951	**Eturunko**	Front frame	Vorderer Rahmen		1
5	KV14579	**Sivupelti oikea**	Cover plate right	Abdeckplatte rechts		1
6	KV14581	**Suojapelti etu**	Cover plate front	Abdeckplatte vorne		1
7	KV14585	**Suojapelti vasen**	Cover plate left	Abdeckplatte links		1
8	KV15295	**Kiinnityskulma**	Angle bracket	Winkelträger		2
9	KV16305	**Sormiruuvi**	Thumbscrew	Flügelschraube	M6	5
10	KV16311	**Luukun lukko**	Lock for fonrt hatch	Schloss für Frontluke		1
11	DIN 6921	**LAIPPARUUVI**	Hex. flange screw		M8x20 DIN 6921	28
12	DIN 6921	**LAIPPARUUVI**	Hex. flange screw		M6x20 DIN 6921	2
13	KV16629	**Kaasujousi**	Gas spring	Gasfeder	GF-6-150-75	2
14	KV10931	**KUULANIVEL**	BALL JOINT		M8	4
15	KV16315	**Kuulaholkki**	Ball sleeve	Ballhülse	M6	4
16	KV11729	**Sarana**	Hinge	Scharnier		2
17	DIN 985	**LUKITUSMUTTERI**	Hex. nut Nyloc		M5 DIN 985	14
18	DIN 985	**LUKITUSMUTTERI**	Hex. nut Nyloc		M6 DIN 985	2
19	DIN 9021	**KORILAATTA**	Washer		M5 DIN 9021	8
20		**LUKKORUUVI**	Square neck bolt		M6x20 DIN 603	10
21		**LUKKORUUVI**	Square neck bolt		M5x16 DIN 603	4
22	DIN 6926	**Lukitusmutteri laipalla**	Hex. flange nut Nyloc		M6 DIN 6926	12
23	DIN 933	**KUUSIORUUVI**	Hex. screw		M6x12 DIN 933	2
24		**Siipimutteri**	Wing nut		M6 DIN 315	2
25		**Ristiuraruuvi**	Screw		M5x12 DIN 7985	2

26		**Ristiuraruuvi**	Screw		M4x8 DIN 7985	2
27		**ALUSLAATTA**	Washer		M5 DIN 125	2
28	KV16307	**Kiinnitysmagneetti**	Fixing magnet	Befestigungsmagnet	∅22mm, M4	2
29	KV14339	**Hormin runko**	Chimney body	Schornsteinkörper		1
30	KV14337	**Hormin lippa**	Chimney cap	Schornsteinkappe		1
31	KV14565	**Jatkolippa**	Extension cap	Verlängerungskappe		1
32	KV14567	**Hormin simmi**	Chimney sim	Schornsteinsimulation		2

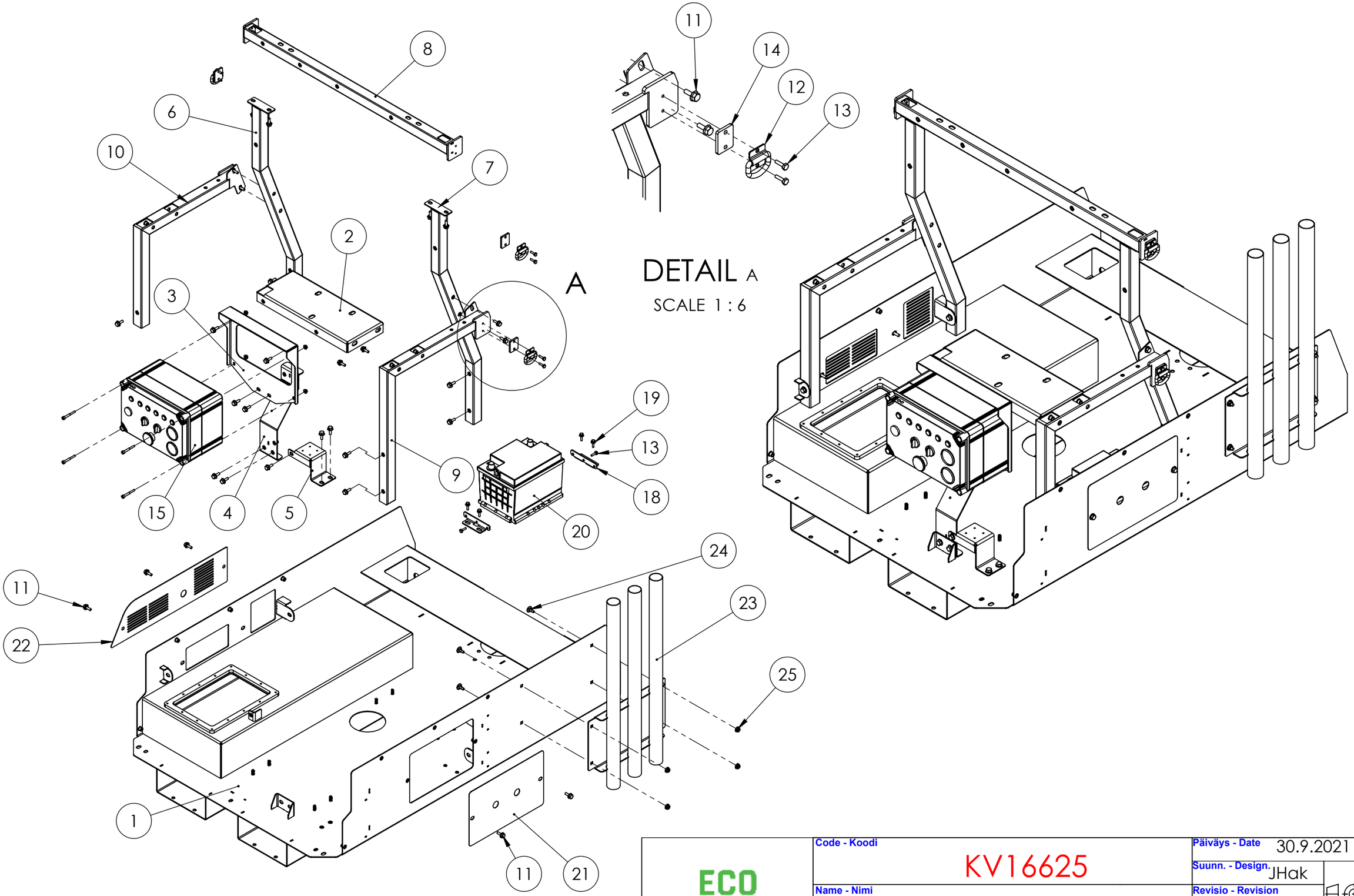

ECO WEEDKILLER

Code - Koodi	KV16625	Päiväys - Date	30.9.2021
		Suunn. - Design.	JHak
Name - Nimi	VARUSTELU RUNKO	Revisio - Revision	ISO
		Koko Size A3 / Mitta kaava Scale 1:10	Sivu Sheet 1/1

KV16625 Varustelu Runko Assembly Frame Montagerahmen

ITEM NO.	Koodi / Code	Kuvaus	Translation ENG	Translation GER	Lisätieto / Definition	QTY.
1	KV13883	**Runko**	Frame	Rahmen		1
2	KV14143	**Kiinnityslevy 2**	Mounting plate 2	Montageplatte 2		1
3	KV13999	**Kiinnityslevy sähköboksi**	Mounting plate electric box	Montageplatte Elektrokasten		1
4	KV14139	**Tukilevy**	Support plate	Stützplatte		1
5	KV14575	**Kiinnityslevy**	Mounting plate	Montageplatte		1
6	KV14109	**Putkirunko 1**	Pipe frame 1	Rohrrahmen 1		1
7	KV14103	**Putkirunko 2**	Pipe frame 2	Rohrrahmen 2		1
8	KV14117	**Putkirunko 3**	Pipe frame 3	Rohrrahmen 3		1
9	KV14101	**Putkirunko 4**	Pipe frame 4	Rohrrahmen 4		1
10	KV14121	**Putkirunko 5**	Pipe frame 5	Rohrrahmen 5		1
11	DIN 6921	**LAIPPARUUVI**	Hex. flange screw		M8x20 DIN 6921	30
12	KV11757	**Sidontalenkki**	Binding loop	Bindungsschleife		4
13	DIN 933	**KUUSIORUUVI**	Hex. screw		M6x20 DIN 933	10
14	KV14127	**Korokelevy**	Spacer plate	Distanzplatte		4
15	KV15655	**Ohjaussähkö**	Electric box	Elektrische Box	PRO10 Kubota	1
16		**KUUSIOKOLORUUVI**			M6x50 DIN 912	4
17	DIN 6926	**Lukitusmutteri laipalla**	Hex. flange nut Nyloc		M6 DIN 6926	4
18	KV14149	**Akkukiinnike**	Battery bracket	Batteriehalterung		2
19	DIN 6921	**LAIPPARUUVI**	Hex. flange screw		M6x20 DIN 6921	4
20	KV13080	**Akku**	Battery	Batterie	12V 60Ah	1
21	KV14217	**Sivusuoja 1**	Side panel 1	Seitenteil 1		1
22	KV14131	**Sivusuoja 2**	Side panel 2	Seitenteil 2		1
23	KV14963	**Varsiteline**	Lance holder	Lanzenhalter		1
24		**LUKKORUUVI**	Square neck bolt		M8x20 DIN 603	4
25	DIN 6926	**Lukitusmutteri laipalla**	Hex. flange nut Nyloc		M8 DIN 6926	4

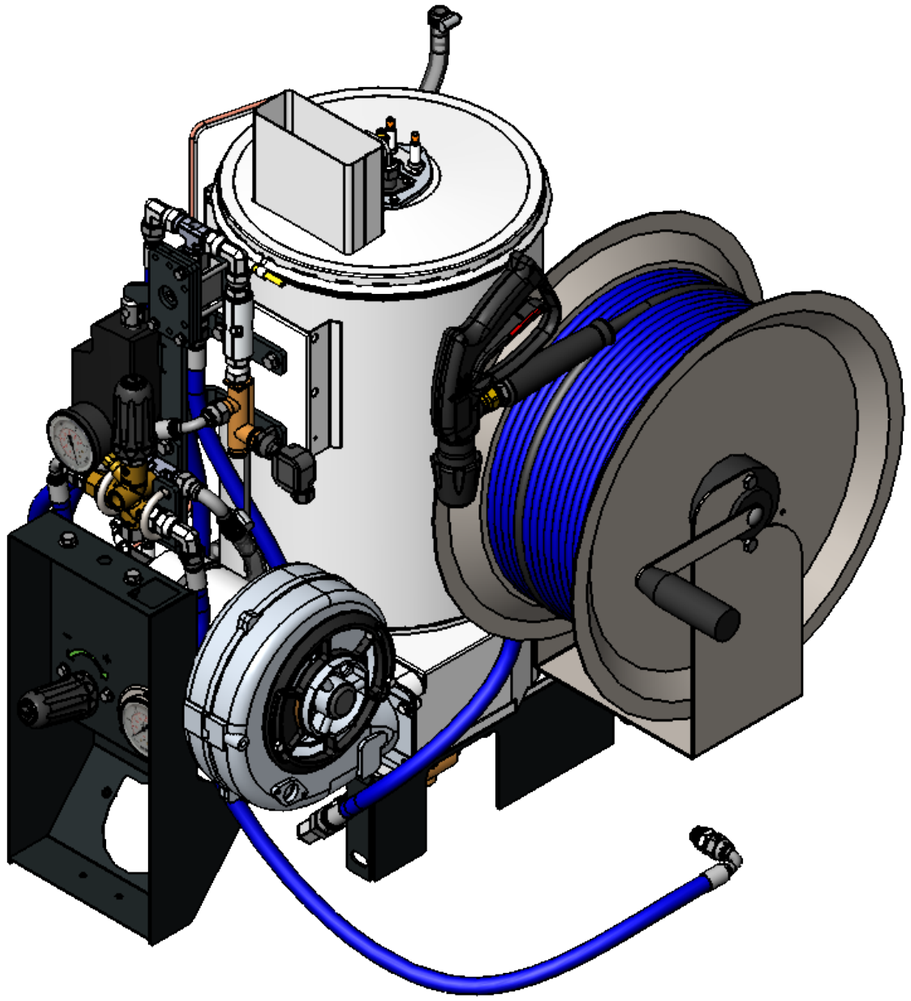

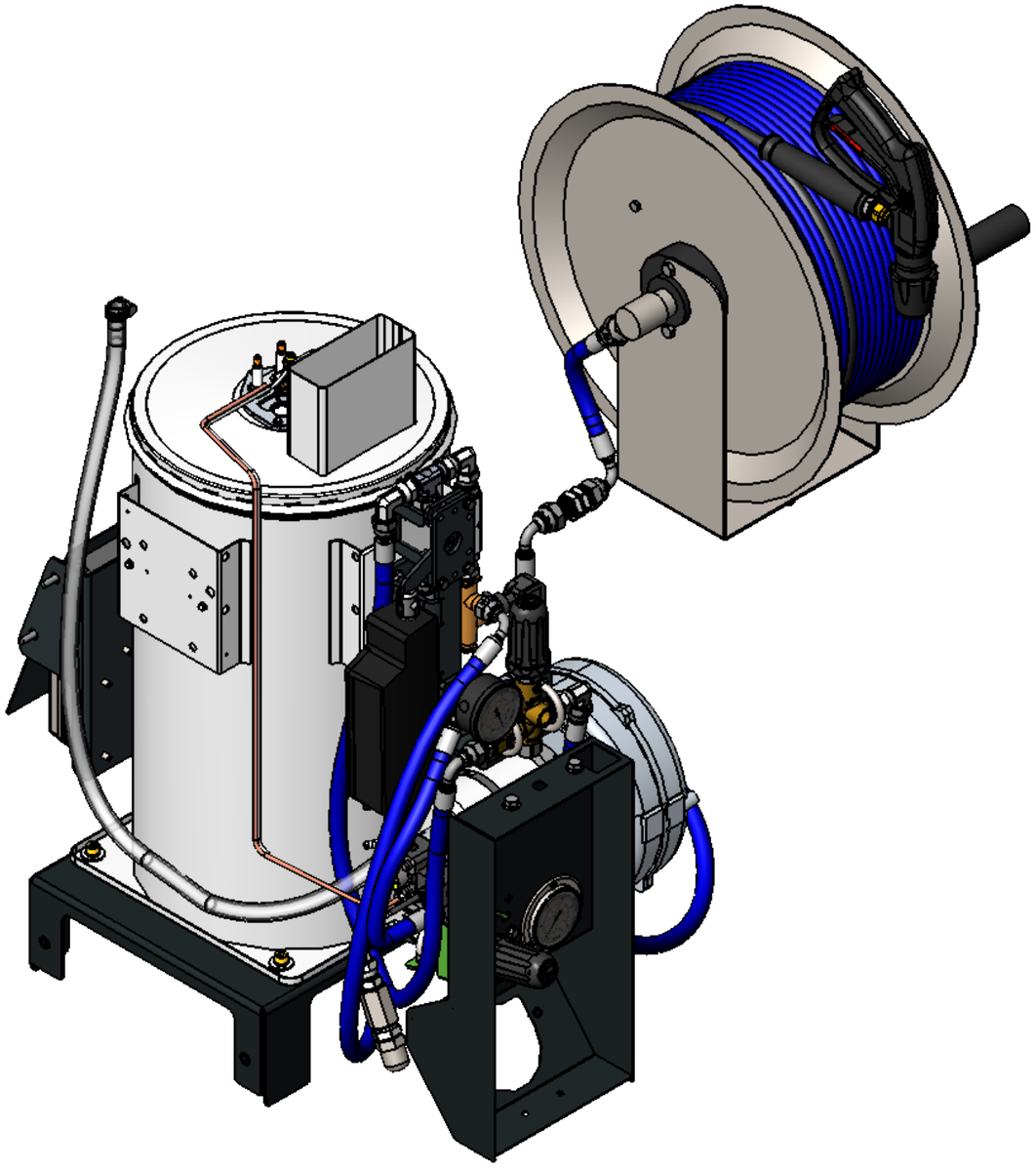

ECO WEEDKILLER

Code - Koodi	KV16613
Name - Nimi	VARUSTELU KORKEAPAINELINJA
Päiväys - Date	16.4.2024
Suunn. - Design.	JHak
Revisio - Revision	
Koko Size	A3
Mitta kaava Scale	1:6
Sivu Sheet	1/4

ISO

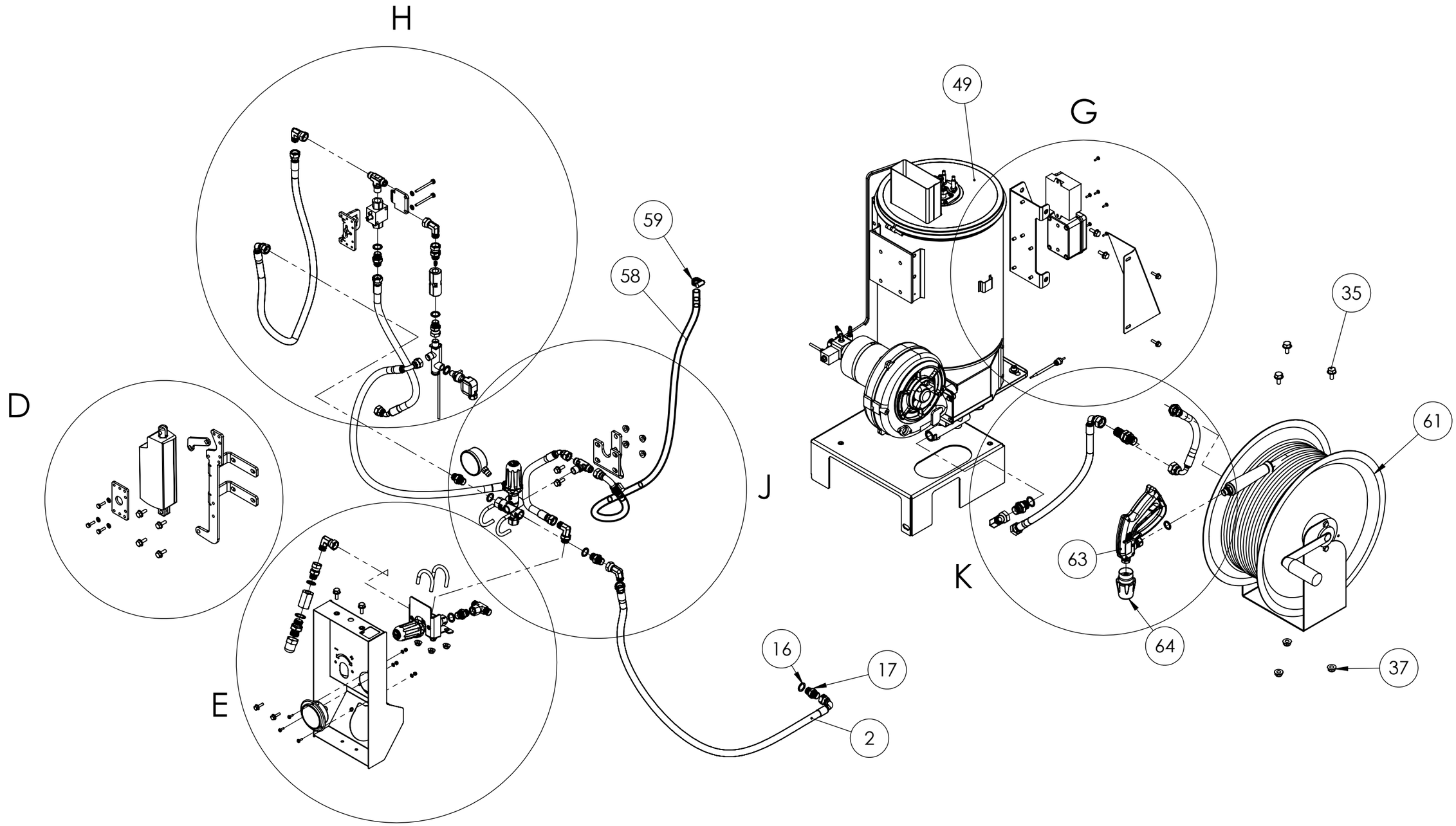

ECO WEEDKILLER	Code - Koodi: KV16613	Päiväys - Date: 16.4.2024	
		Suunn. - Design.: JHak	
	Name - Nimi: VARUSTELU KORKEAPAINELINJA	Revisio - Revision:	ISO
		Koko Size: A3 Mitta kaava Scale: 1:10	Sivu Sheet: 2/4

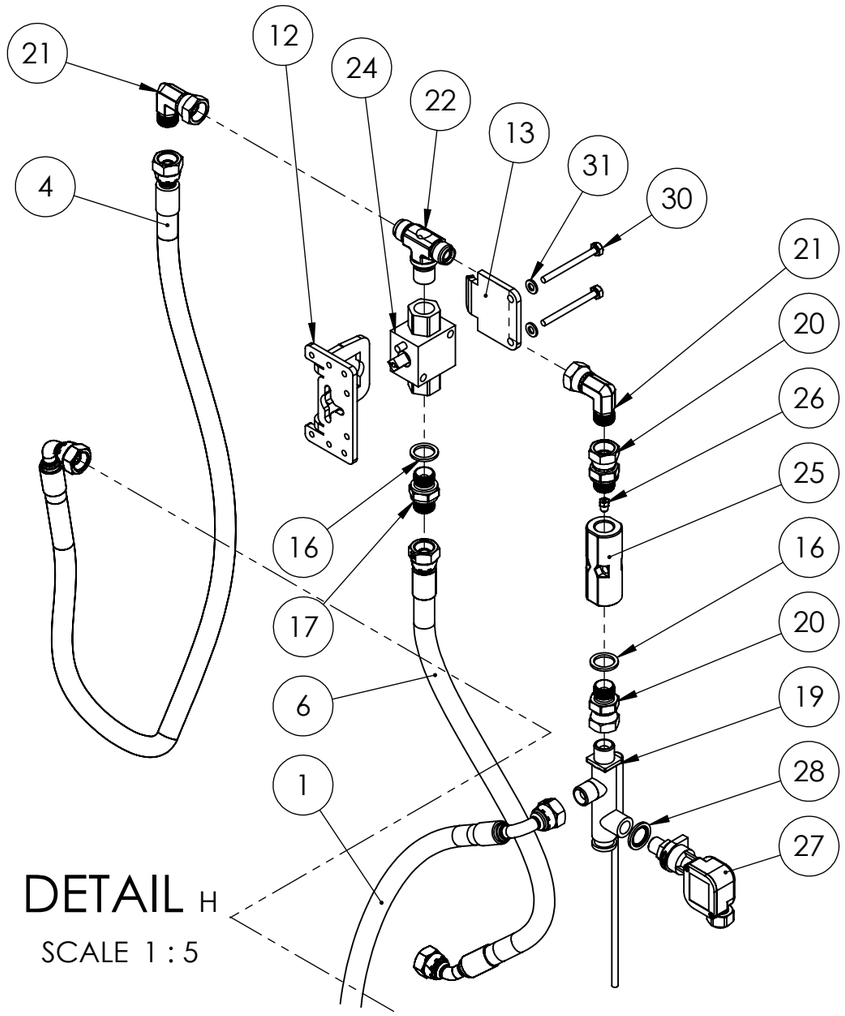

DETAIL H

SCALE 1 : 5

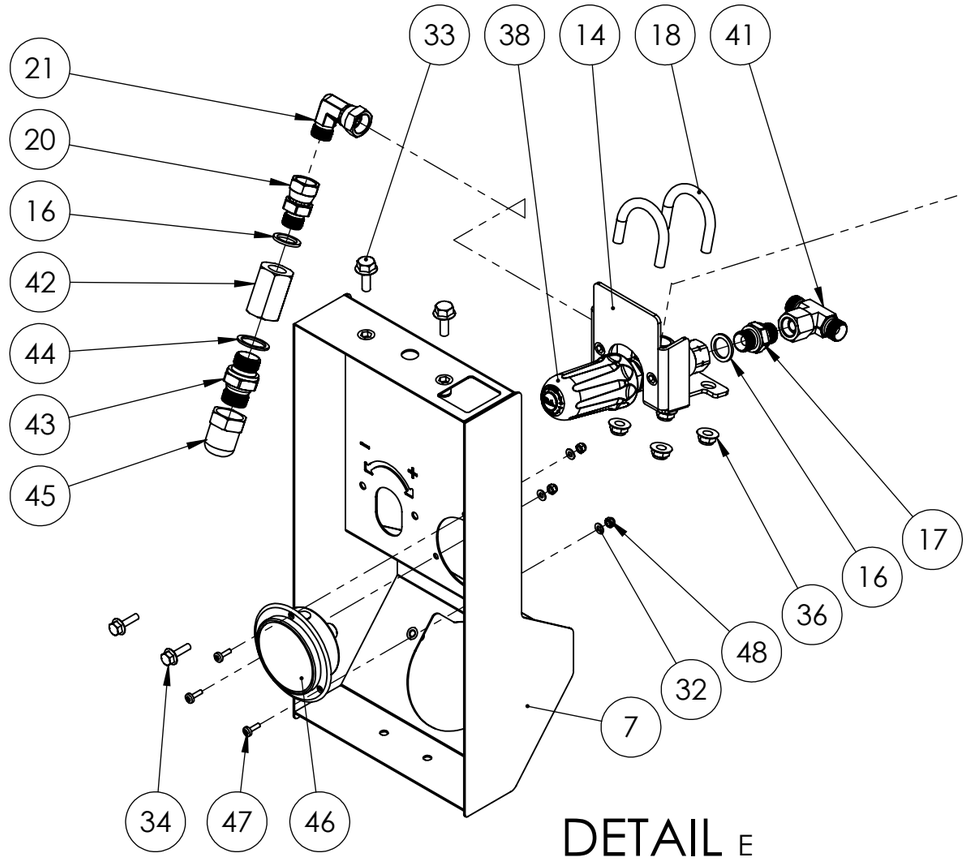

DETAIL E

SCALE 1 : 5

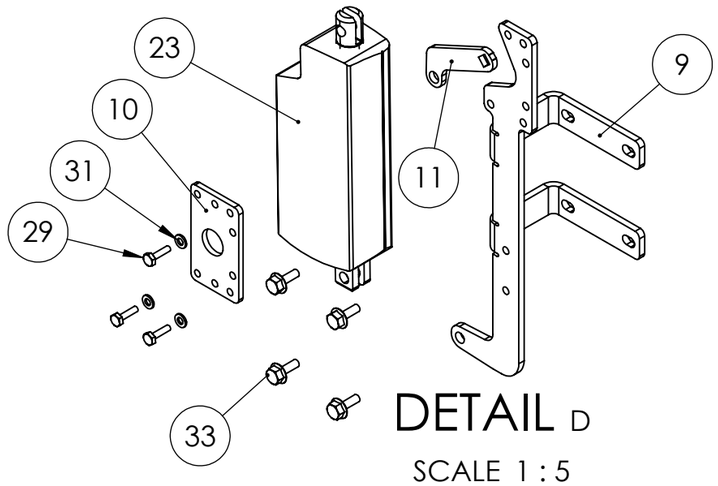

DETAIL D

SCALE 1 : 5

ECO WEEDKILLER	Code - Koodi: KV16613	Päiväys - Date: 16.4.2024	
		Suunn. - Design.: JHak	ISO
	Name - Nimi: VARUSTELU KORKEAPAINELINJA	Revisio - Revision:	
		Koko Size: A3 Mitta kaava Scale: 1:10	Sivu Sheet: 3/4

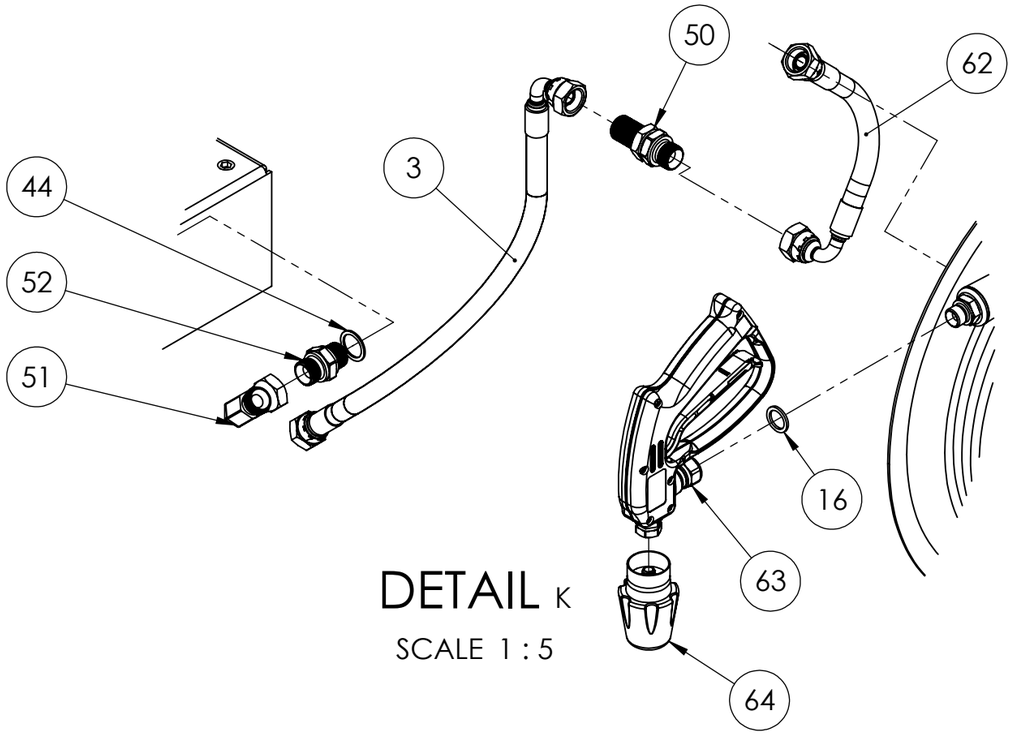

DETAIL K

SCALE 1 : 5

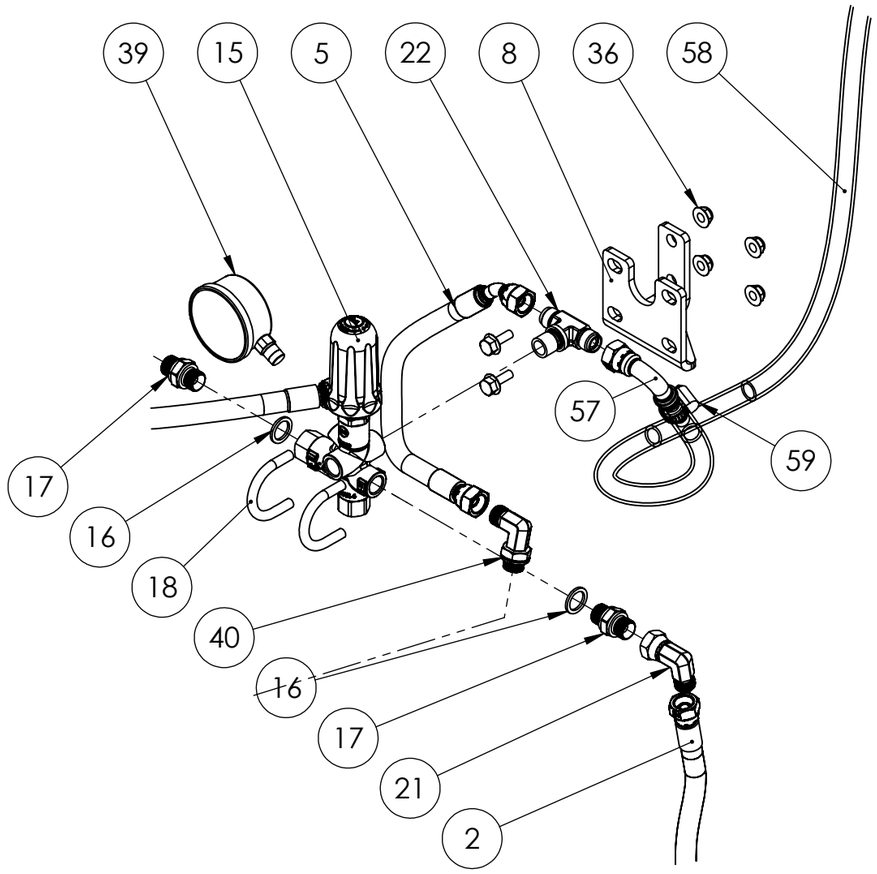

DETAIL J

SCALE 1 : 5

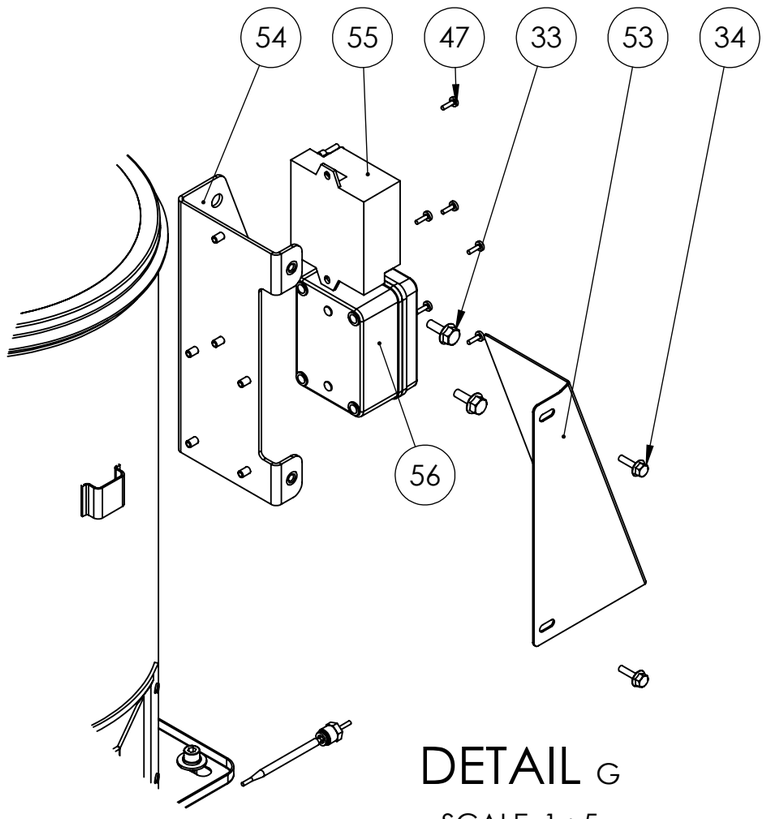

DETAIL G

SCALE 1 : 5

ECO WEEDKILLER	Code - Koodi: KV16613	Päiväys - Date: 16.4.2024	
		Suunn. - Design.: JHak	
	Name - Nimi: VARUSTELU KORKEAPAINELINJA	Revisio - Revision:	ISO
		Koko Size: A3 Mitta kaava Scale: 1:10	Sivu Sheet: 4/4

KV16613 Varustelu korkeapainelinja Assembly high pressure line Montage Hochdruckleitung

ITEM NO.	Koodi / Code	Kuvaus	Translation ENG	Translation GER	Lisätieto / Definition	QTY.
1	KV16445	**Korkeapaineletku 3**	High pressure hose 3	Hochdruckschlauch 3	3/8" F - 45° 3/8" F, L=95 cm	1
2	KV16443	**Korkeapaineletku 1**	High pressure hose 1	Hochdruckschlauch 1	3/8" F - 90° 3/8" F, L = 90cm	1
3	KV16447	**Korkeapaineletku 4**	High pressure hose 4	Hochdruckschlauch 4	1/2" F - 90° 1/2" F, L=40 cm	1
4	KV16443	**Korkeapaineletku 1**	High pressure hose 1	Hochdruckschlauch 1	3/8" F - 90° 3/8" F, L = 90cm	1
5	KV16453	**Korkeapaineletku 7**	High pressure hose 7	Hochdruckschlauch 7	3/8" F - 45° 3/8" F, L=33 cm	1
6	KV16451	**Korkeapaineletku 6**	High pressure hose 6	Hochdruckschlauch 6	3/8" F - 45° 3/8" F, L=36 cm	1
7	KV13931	**Etukotelo**	Front box	Frontbox		1
8	KV14157	**Kannake**	Bracket	Halterung		1
9	KV14001	**Karamoottorikannake**	Actuator bracket	Aktuatorhalterung		1
10	KV13477	**Kiinnityslevy hana 2**	Bracket for valve 2	Halterung für Ventil 2		1
11	KV13475	**Vipu**	Lever	Hebel		1
12	KV13479	**Kiinnityslevy hana**	Bracket for valve	Halterung für Ventil		1
13	KV13481	**Lukituslevy**	Locking plate	Verriegelungsplatte		1
14	KV14153	**Venttiilikiinnike**	Valve bracket	Ventilhalterung		1
15	KV13030	**VENTTIILI**	VALVE	Ventil	3/8", BY-PASS	1
16	5620 17 22	**Kuparitiiviste**	Copper seal	Kupferdichtung	17 x 22 x 1,5 mm	9
17	7002 06 06	**Nippa**	Adaptor	Adapter	3/8" M x 3/8" M	5
18	SFS 5369 - 25	**U-pultti**	U-bolt	U-Bolzen	DN25 - M8	4
19	KV13008	**Virtauskytkin**	Flow switch	Durchflussschalter	BSP 3/8" M x F	1
20	7008 06 06	**Jatkonippa**	Adaptor	Adapter	3/8" M x 3/8" F	3
21	7203 06 06	**Kulmanippa**	Elbow adaptor	Winkeladapter	BSP 3/8" M x F 90°	4
22	7413 06 06	**T-nippa**	T-adaptor	T-Adapter	BSP 3/8" M x M x M	2
23	KV13003	**Karamoottori**	Actuator	Aktuator	12V, L=100 mm	1
24	KV13487	**korkeapainehana**	High pressure ball valve	Hochdruck-Kugelhahn	3/8" F - 2 way	1
25	KV14275	**Alumiinibloki**	Aluminium block	Aluminiumblock	3/8" F - M6	1
26	KV13114	**KURISTIN**	RESTRICTION	Beschränkung	Ceramic 2,0mm x M6	1
27	KV13010	**Painekytkin**	Pressure switch	Druckschalter	BSP 1/4" M	1
28	5601 01 06	**Kumiteräsprikka**	Rubber steel washer	Gummi Stahlscheibe	3/8"	1
29	DIN 933	**KUUSIORUUVI**	Hex. screw		M6x20 DIN 933	3
30	DIN 933	**KUUSIORUUVI**	Hex. screw		M6x60 DIN 933	2
31		**ALUSLAATTA**	Washer		M6 DIN 125	5
32		**ALUSLAATTA**	Washer		M4 DIN 125	3

33	DIN 6921	**LAIPPARUUVI**	Hex. flange screw		M8x20 DIN 6921	10
34	DIN 6921	**LAIPPARUUVI**	Hex. flange screw		M6x20 DIN 6921	4
35	DIN 6921	**LAIPPARUUVI**	Hex. flange screw		M10x20 DIN 6921	3
36	DIN 6926	**Lukitusmutteri laipalla**	Hex. flange nut Nyloc		M8 DIN 6926	8
37	DIN 6926	**LUKITUSMUTTERI**	Hex. flange nut Nyloc		M10 DIN 985	3
38	KV16231	**Paineensäätöventtiili**	Pressure regulator valve	Druckregelventil	VPR200	1
39	KV13032	**Painemittari**	Pressure gauge	Druckanzeige	0-250 bar, 1/4" M	1
40	7204 06 06	**Nippa**	Adapter	Adapter	90° 3/8" M x 3/8" M ADJ.	1
41	7403 06 06	**T-nippa**	T-Adapter	T-Adapter	3/8" M x M x F	1
42	7011 06 08	**LIITIN**	CONNECTOR	Konnektor	BSP 1/4" F	1
43	8301 00 08	**Kaksoisnippa**	Straight adaptor	Gerader Adapter	BSP 1/2" M x M	1
44	5620 21 27	**Kuparitiiviste**	Copper seal	Kupferdichtung	21 x 27 x 1,5 mm	2
45	83080600	**Mittariletku**	Measurement hose	Messschlauch	L=600mm, M16x2	1
46	KV16239	**Painemittari**	Pressure gauge	Druckanzeige	0-160 bar, 1/4" M with frame	1
47		**Ristiuraruuvi**	Screw		M4x12 DIN 7985	9
48	DIN 985	**LUKITUSMUTTERI**	Hex. nut Nyloc		M4 DIN 985	3
49	KV13002	**Boileri**	Boiler	Kessel	20 ltr, 12V	1
50	7090 08 08	**Läpivientinippa**	Adaptor	Adapter	1/2" M x 1/2" M	1
51	7203 08 08	**Kulmanippa**	Elbow adaptor	Winkeladapter	90° BSP 1/2" M x F	2
52	7002 08 08	**Kaksoisnippa**	Straight adaptor	Gerader Adapter	BSP 1/2" M x M	1
53	KV14475	**Suojapelti**	Cover plate	Deckplatte		1
54	KV14473	**kiinnikelevy termostaatille**	Fixing plate for thermostat	Befestigungsplatte für Thermostat		1
55	KV12825	**Muuntaja**	Transformer	Transformator	12V	1
56	KV13108	**Termostaatti**	Thermostat	Thermostat	Complete with box	1
57	4203 06 08	**Letkukara**	Hose connetor	Schlauchverbinder	90° 3/8" F x 1/2" hose	1
58	14611008	**Paluuletku**	Return hose	Rücklaufschlauch	12mm, L=140cm	1
59	55631524	**LETKUKLEMMARI**	HOSE CLAMP		15-24 mm	2
60	KV13941	**Boileriteline**	Boiler bracket	Kesselhalterung		1
61	KV16431	**Varustelu käsittelykela**	Assembly hose reel	Montageschlauchtrommel		1
62	KV16449	**Korkeapaineletku 5**	High pressure hose 5	Hochdruckschlauch 5		1
63	KV13050	**Käsittelypistooli**	Spray gun	Sprühpistole	RL22	1
64	KV14465	**PIkaliitinrunko**	Quick coupling frame	Schnellkupplungsrahmen		1

ITEM NO.	Koodi / Code	Kuvaus	Translation ENG	Translation GER	Lisätieto / Definition	QTY.
1	KV13004	**RUNKO**	FRAME	Grundrahmen	Boiler 20ltr	1
2	KV12825	**Muuntaja**	Transformer	Transformator	12V	1
3	KV12829	**Polttoainepumppu**	Diesel pump	Dieselpumpe		1
4	KV12831	**Sytytyspään kokoonpano**	Ignition assembly	Zündbaugruppe		1
5	KV13022	**Polttoainesolenoidi**	Fuel solenoid	Kraftstoffmagnet		1
6	KV13006	**Kotelo kapillaarianturi**	Housing capillary sensor	Gehäuse Kapillarsensor		1
7	KV13018	**Valosilmäanturi**	Photo sensor	Lichtschranke		1
8	KV13020	**Sytytyskaapelit**	Ignition cables	Zündkabel	2 pcs	1
9	KV13246	**JALKA**	FOOT	Fuss	Boiler 20 ltr	1

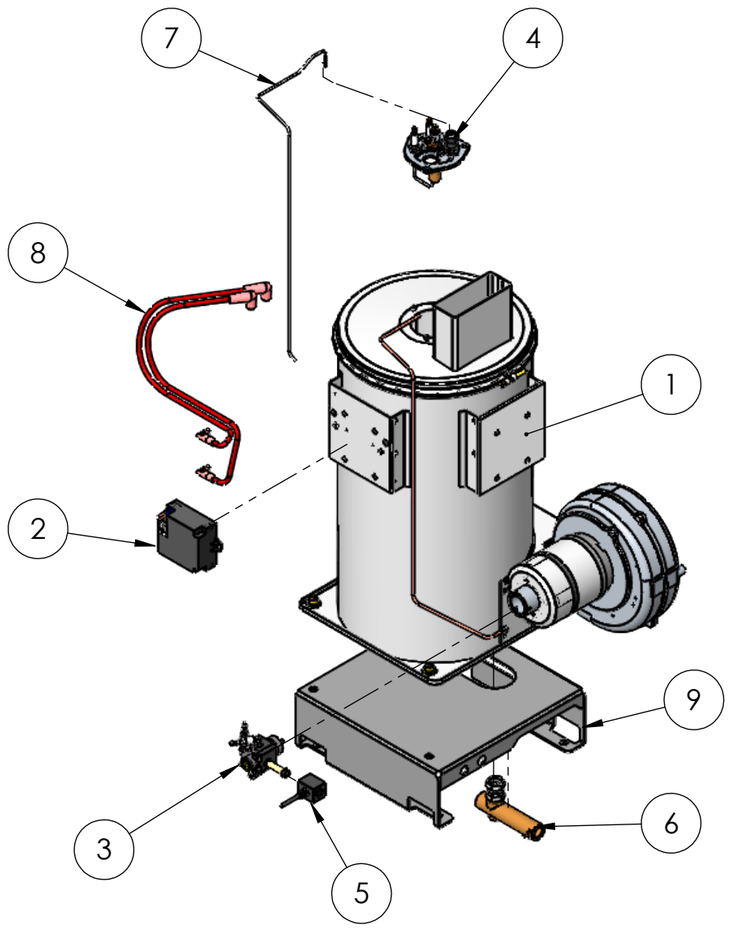

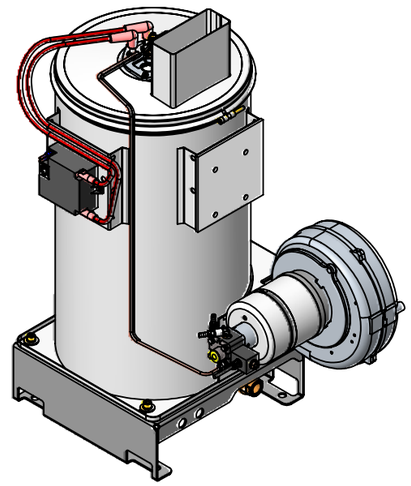

ECO WEEDKILLER

Code - Koodi	KV13002
Name - Nimi	BOILER 20 LTR 12V
Päiväys - Date	3.11.2020
Suunn. - Design.	JHak
Revisio - Revision	
Koko Size	A3
Mitta kaava Scale	1:10
Sivu Sheet	1/1
	ISO

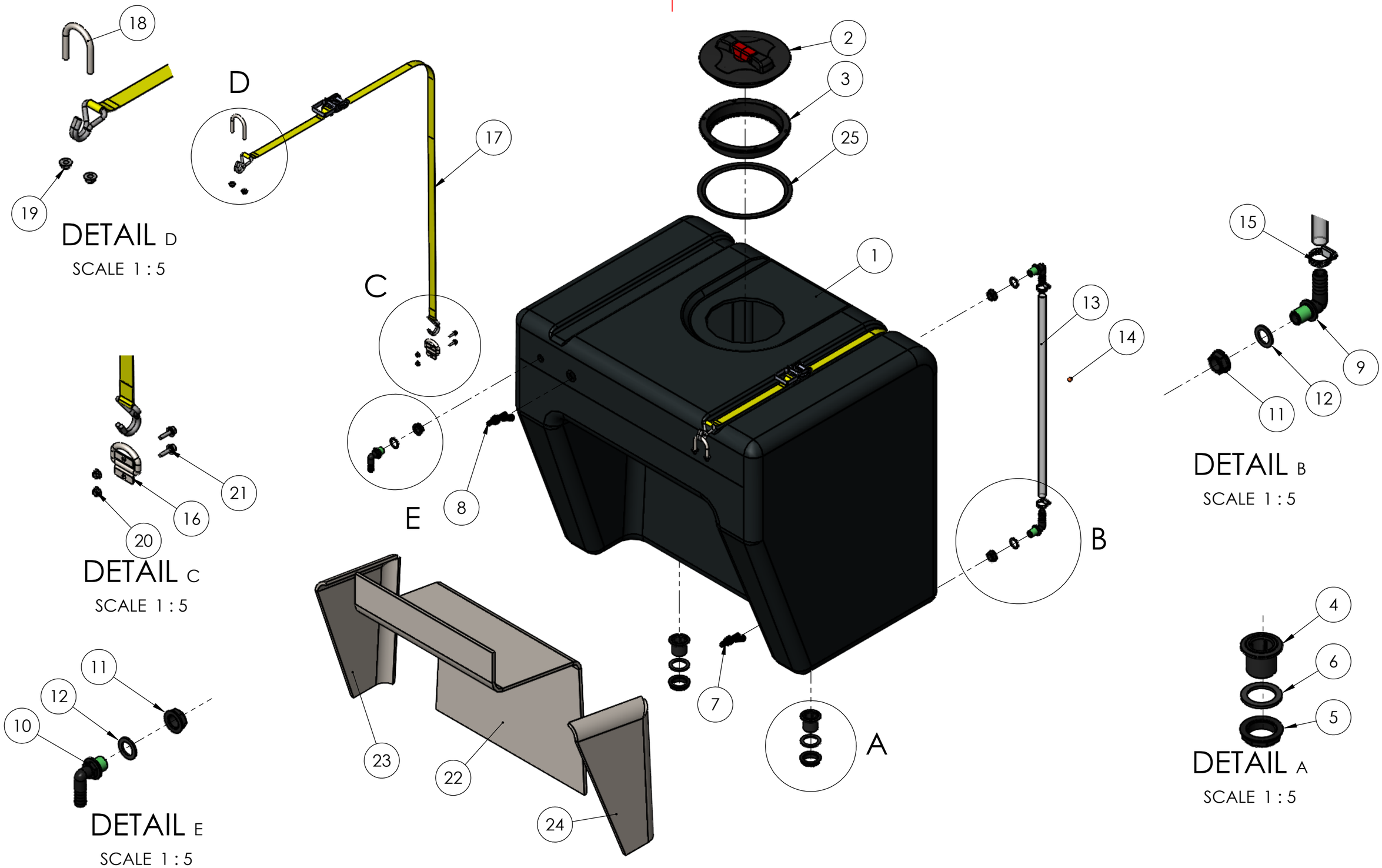

ECO WEEDKILLER	Code - Koodi: KV16573	Päiväys - Date: 10.4.2024	
		Suunn. - Design.	
	Name - Nimi: VARUSTELU VESISÄILIÖ 400L	Revisio - Revision	ISO
		Koko Size: A3 Mitta kaava Scale: 1:10	Sivu Sheet: 1/1

KV16573 Varustelu vesisäiliö 400l Assembly Water tank 400l Montage Wassertank 400l

ITEM NO.	Koodi / Code	Kuvaus	Translation ENG	Translation GER	Lisätieto / Definition	QTY.
1	KV14031	**Vesisäiliö**	Water tank	Wassertank	400L	1
2	KV15825	**Säiliön korkki**	Tank lid	Tankdeckel		1
3	KV15825-2	**Korkin kaulus**	Threaded ring	Gewindering		1
4	KV15313	**Säiliön läpivienti**	Tank outlet	Tankauslauf	1 1/4" M	2
5	KV16389	**Lukitusmutteri**	Locking nut	Sicherungsring	1 1/4" F	2
6	KV11843	**Tasotiiviste**	Flat seal	Flachdichtung	1 1/4"	3
7	KV12271	**Vesiraja-anturi**	Water level switch	Wasserstandsschalter	2 pin	1
8	KV15831	**Vesiraja-anturi**	Water level switch	Wasserstandsschalter	3 pin	1
9	KV16391	**Letkukara**	Hose fitting	Schlauchanschluss	90° 20mm x 1/2" M	2
10	KV16393	**Letkukara**	Hose fitting	Schlauchanschluss	90° 16mm x 1/2" M	1
11	KV11789	**Lukitusmutteri**	Locking nut	Kontermutter	1/2"	3
12	KV11845	**Tasotiiviste**	Flat seal	Flachdichtung	1/2"	3
13	KV16553	**Mittaletku**	Level indicator hose	Füllstandsanzeigeschlauch	PVC 19/23mm, L=68cm	1
14	KV16375	**Kohopallo**	Float ball	Schwimmball		1
15	5561 22 32	**Letkuklemmari**	Hose clamp	Schlauchschelle	22-32 mm	2
16	KV11757	**Sidontalenkki**	Binding loop	Bindungsschleife		2
17	KV11819	**Kuormaliina**	Cargo strap	Frachtgurt		2
18	SFS 5369 - 25	**U-pultti**	U-bolt	U-Bolzen	DN25 - M8	2
19	DIN 6926	**Lukitusmutteri laipalla**	Hex. flange nut Nyloc		M8 DIN 6926	4
20	DIN 6926	**Lukitusmutteri laipalla**	Hex. flange nut Nyloc		M6 DIN 6926	4
21	DIN 6921	**LAIPPARUUVI**	Hex. flange screw		M6x20 DIN 6921	4
22	KV15813	**Eristelevy keski**	Insulation middle	Isolierung Mitte		1
23	KV15815	**Eristelevy vasen**	Insulation left	Isolierung übrig		1
24	KV15817	**Eristelevy vasen**	Insulation left	Isolierung übrig		1
25	KV15825-3	**Tiiviste asennuskaulus**	Gasket for threaded ring	Dichtung für Gewindering		1

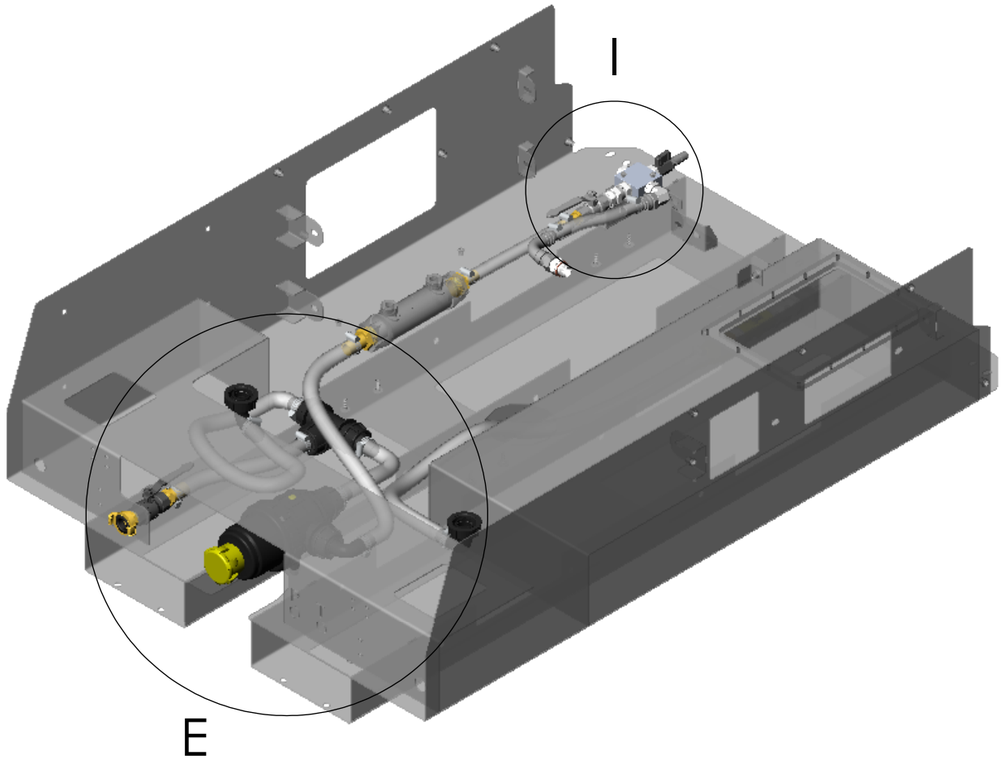

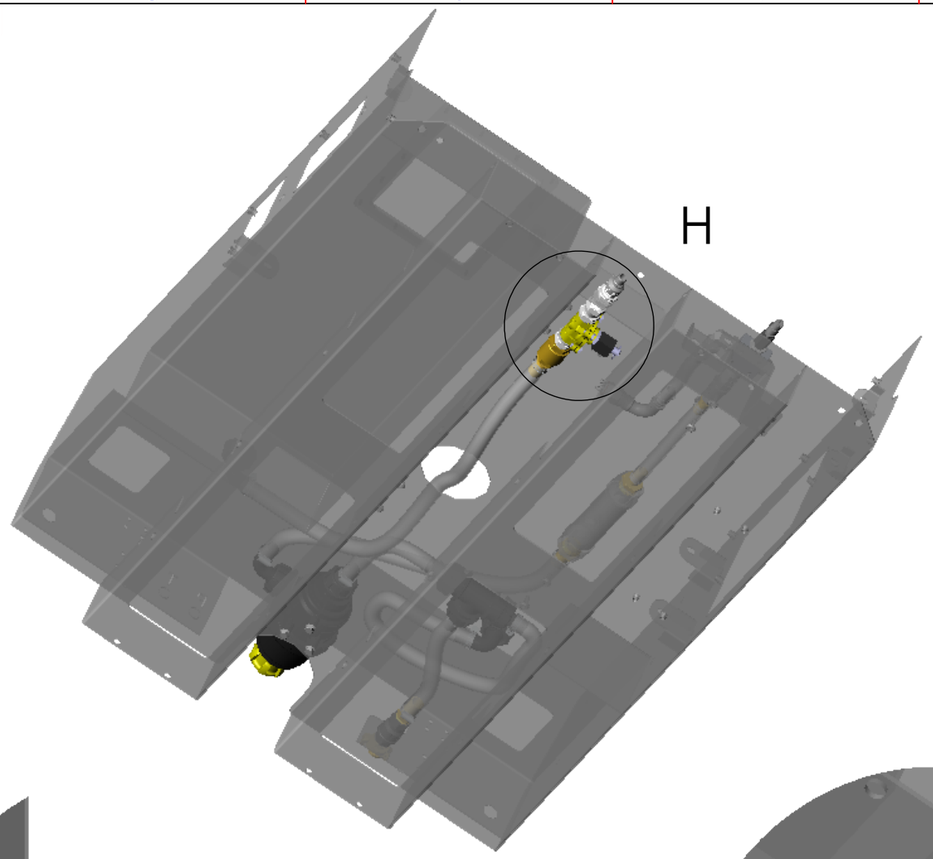

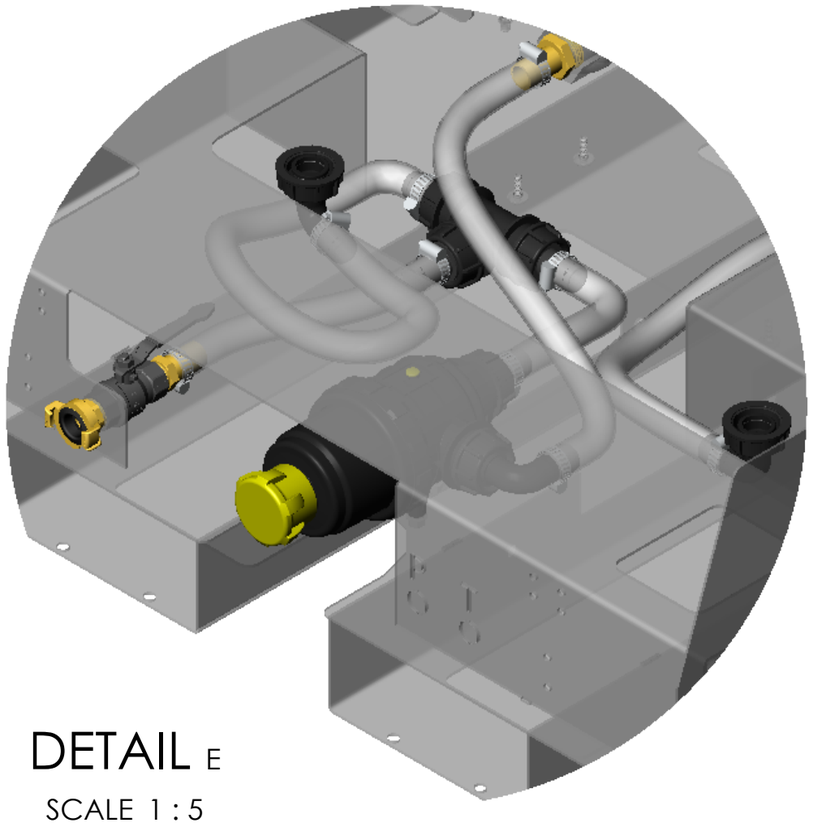

DETAIL E

SCALE 1 : 5

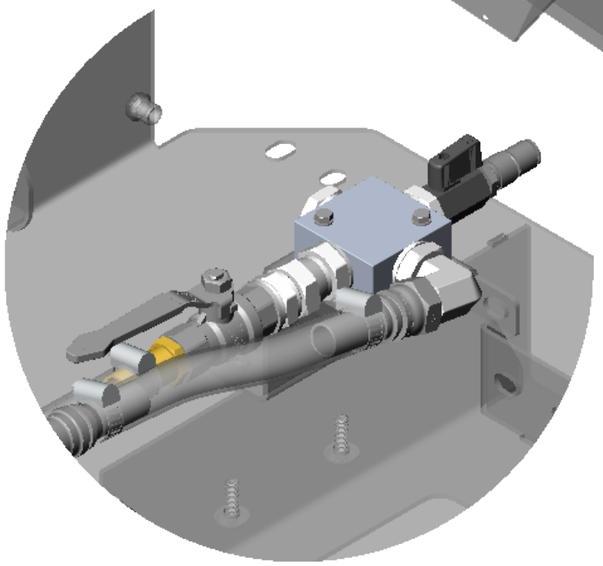

DETAIL I

SCALE 1 : 3

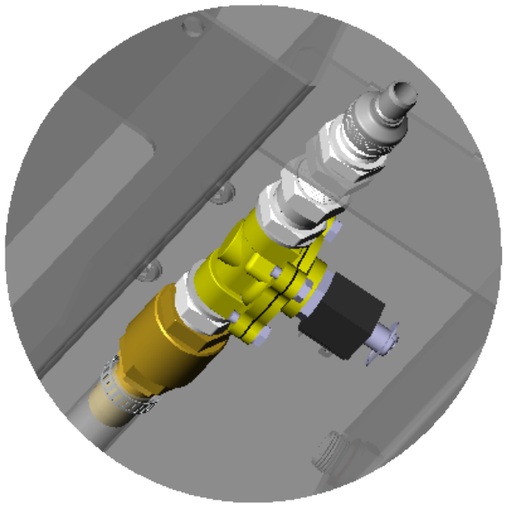

DETAIL H

SCALE 1 : 3

ECO WEEDKILLER	Code - Koodi: KV16557	Päiväys - Date: 7.4.2024	
		Suunn. - Design.	ISO
	Name - Nimi: VARUSTELU MATALAPAINELINJA	Revisio - Revision	
		Koko Size: A3 Mitta kaava Scale: 1:10	Sivu Sheet: 1/4

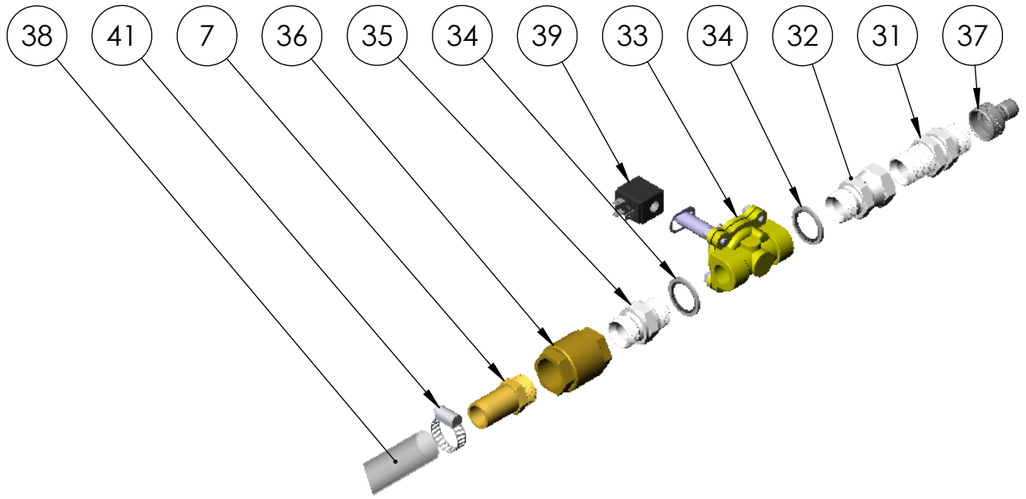

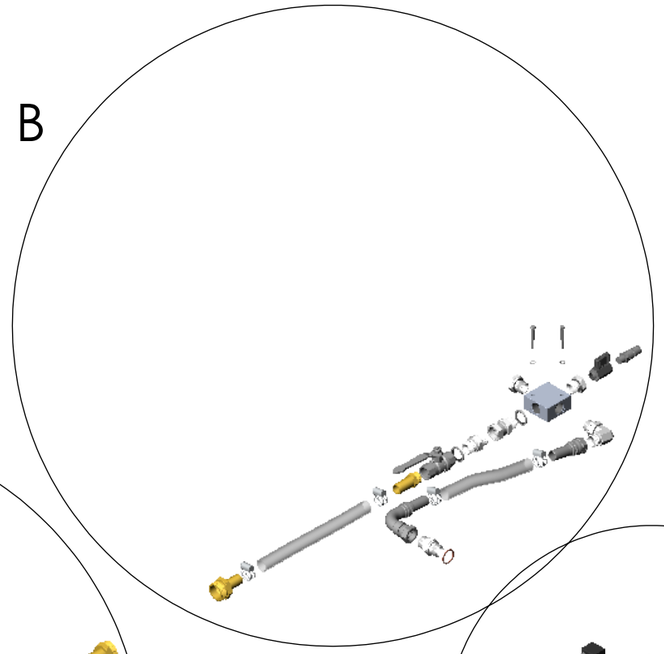

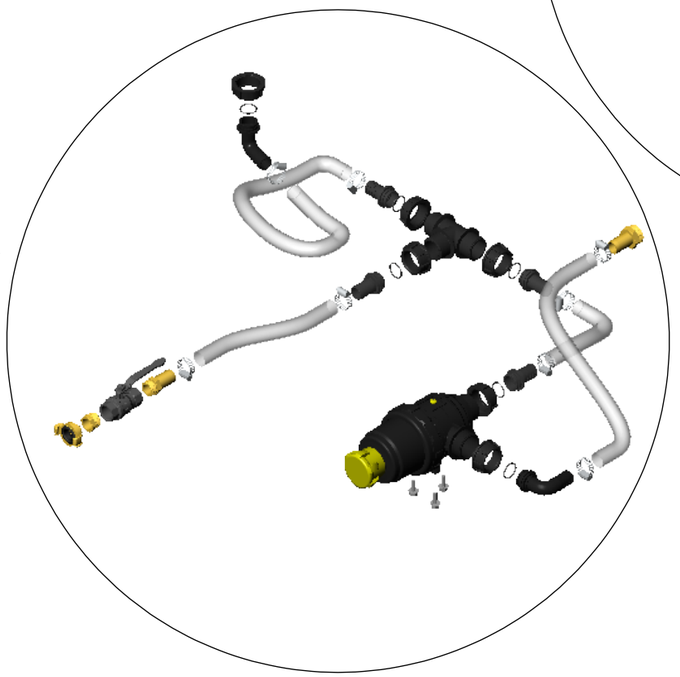

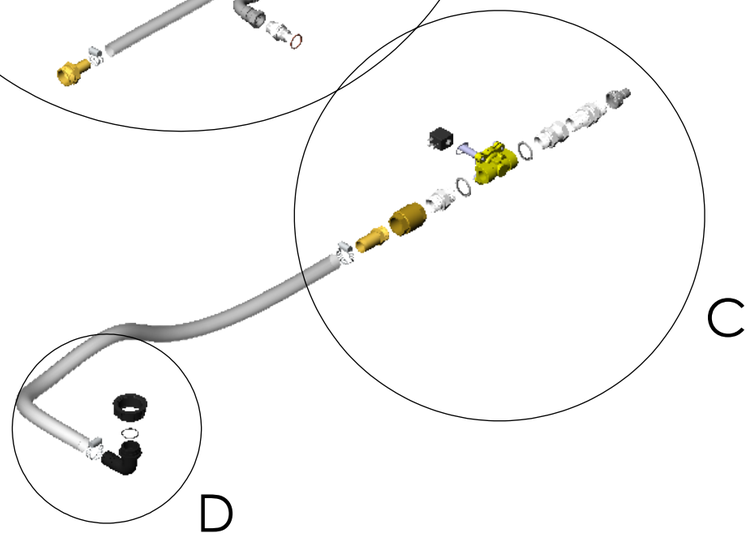

DETAIL C

SCALE 1 : 5

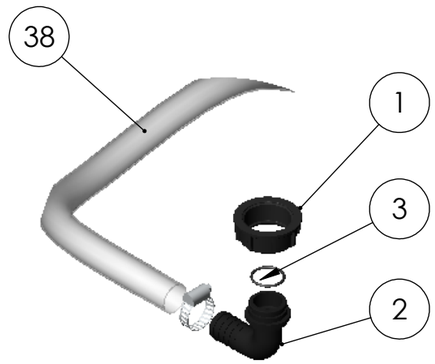

DETAIL D

SCALE 1 : 5

ECO WEEDKILLER	Code - Koodi: KV16557	Päiväys - Date: 7.4.2024	
		Suunn. - Design.	
	Name - Nimi: VARUSTELU MATALAPAINELINJA	Revisio - Revision	ISO
		Koko Size: A3 Mitta kaava Scale: 1:10	Sivu Sheet: 2/4

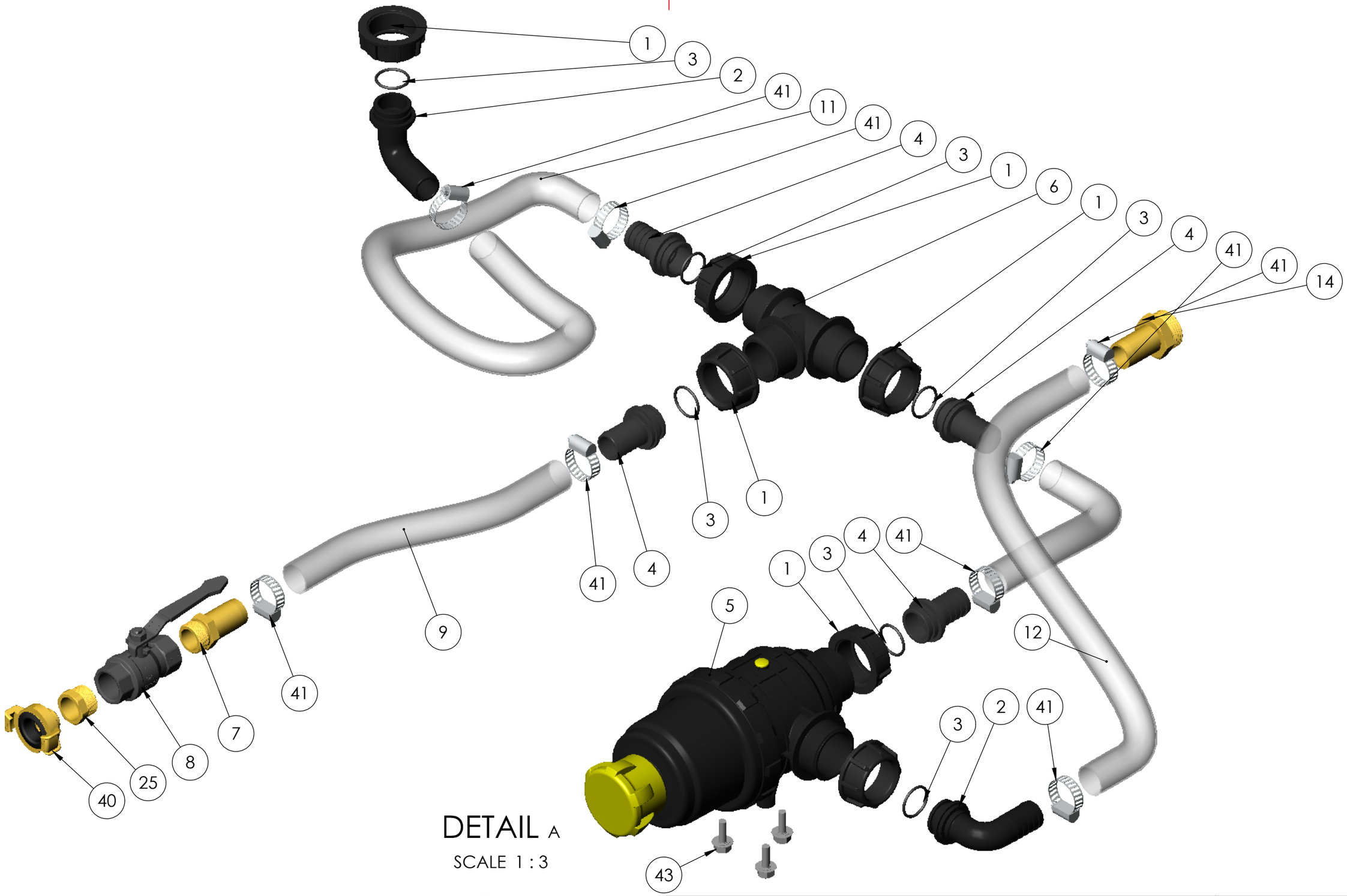

DETAIL A

SCALE 1 : 3

ECO WEEDKILLER	Code - Koodi: KV16557	Päiväys - Date: 7.4.2024	
		Suunn. - Design.	
	Name - Nimi: VARUSTELU MATALAPAINELINJA	Revisio - Revision	ISO
		Koko Size: A3 Mitta kaava Scale: 1:10	Sivu Sheet: 3/4

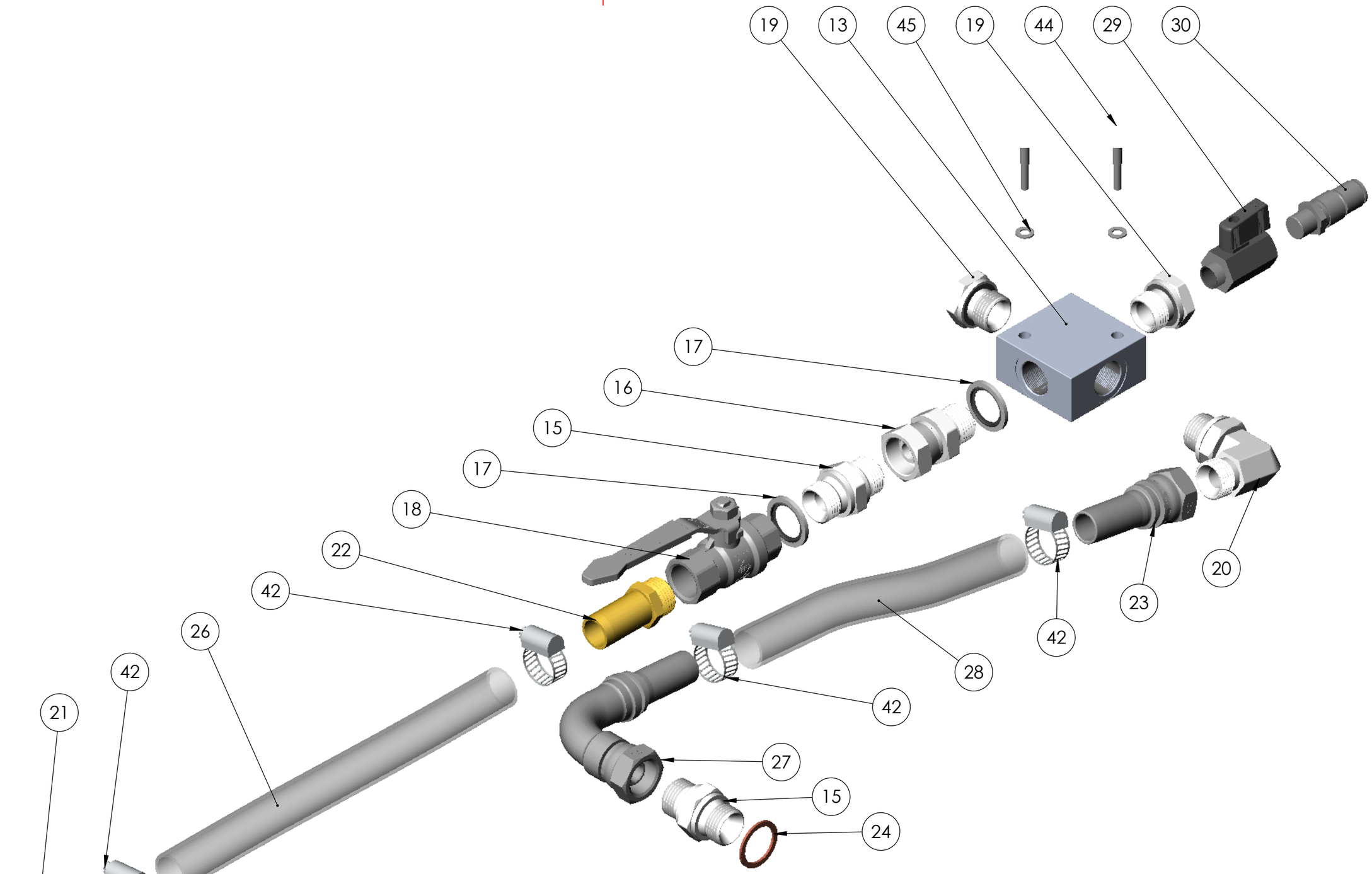

DETAIL B

SCALE 1 : 2

ECO WEEDKILLER

Code - Koodi	KV16557
Name - Nimi	VARUSTELU MATALAPAINELINJA
Päiväys - Date	7.4.2024
Suunn. - Design.	
Revisio - Revision	
Koko Size	A3
Mitta kaava Scale	1:10
Sivu Sheet	4/4

ISO

KV16557 Varustelu matalapainelinja Assembly low pressure line Assembly low pressure line

ITEM NO.	Koodi / Code	Kuvaus	Translation ENG	Translation GER	Lisätieto / Definition	QTY.
1	KV11797	**Fly nut**	Fly nut	Fliegenmutter	1 1/4"	7
2	KV16395	**Letkukara**	Hose fitting	Schlauchanschluss	90° 25mm x 1 1/4" Fly nut	3
3	KV11799	**O-rengas**	O-ring	O klingeln	1 1/4" FLY NUT	7
4	KV16555	**Letkukara**	Hose fitting	Schlauchanschluss	25mm x 1 1/4" Fly nut	4
5	KV11791	**Vesisuodatin**	Water filter	Wasserfilter	1 1/4" F / 80 MESH	1
6	KV11793	**T-haara**	T-branch	T-Zweig	1 1/4" M x M x M	1
7	50741216	**Letkukara**	Hose fitting	Schlauchanschluss	19mm x 1" M Brass	2
8	80901212	**Palloventtiili**	Ball valve	Kugelhahn	BSP 3/4" F x F	1
9	LPH1-PRO10	**Matalapaineletku 1**	Low pressure hose 1	Niederdruckschlauch 1	HNA 25/33mm, L= 20 cm	1
10	LPH2-PRO10	**Matalapaineletku 2**	Low pressure hose 2	Niederdruckschlauch 2	HNA 25/33mm, L=22 cm	1
11	LPH3-PRO10	**Matalapaineletku 3**	Low pressure hose 3	Niederdruckschlauch 3	HNA 25/33mm, L=65 cm	1
12	LPH4-PRO10	**Matalapaineletku 4**	Low pressure hose 4	Niederdruckschlauch 4	HNA 25/33mm, L=65 cm	1
13	KV14573	**LOHKO**	BLOCK	Block	2 x BSP 1/2" F - 4 x BSP 1/4" F	1
14	50741616	**Letkukara**	Hose fitting	Schlauchanschluss	25mm x 1" M Brass	1
15	7002 08 08	**Kaksoisnippa**	Straight adaptor	Gerader Adapter	BSP 1/2" M x M	2
16	7008 08 08	**Jatkonippa**	Adaptor	Adapter	1/2" M x 1/2" F	1
17	56010108	**Kumiteräsprikka**	Rubber steel washer	Unterlegscheibe aus Gummistahl	1/2"	2
18	80900808	**Palloventtiili**	Ball valve	Kugelhahn	BSP 1/2" F x F	1
19	7017 08 04	**Nippa**	Adaptor	Adapter	1/4" F x 1/2" M	2
20	7204 08 08	**Kulmanippa**	Elbow adaptor	Winkeladapter	90° 1/2" M x 1/2"M ADJ.	1
21	50741612	**Letkukara**	Hose fitting	Schlauchanschluss	19mm x 1" M Brass	1
22	5074 08 12	**Letkukara**	Hose fitting	Schlauchanschluss	19 mm x BSP 1/2" M	1
23	4201 08 12	**Letkukara**	Hose fitting	Schlauchanschluss	BSP 1/2" F x 3/4" hose	1
24	5620 21 27	**Kuparitiiviste**	Copper seal	Kupferdichtung	21 x 27 x 1,5 mm	1
25	50711208	**Muunnosnippa**	Adapter	Adapter	1/2" F x 3/4" M Brass	1
26	LPH5-PRO10	**Matalapaineletku 5**	Low pressure hose 5	Niederdruckschlauch 5	HNA 20/27 mm, L=26 cm	1
27	4203 08 12	**Letkukara**	Hose clamp	Schlauchanschluss	90° 19mm x 1/2" F	1
28	LPH6-PRO10	**Matalapaineletku 6**	Low pressure hose 6	Niederdruckschlauch 6	HNA 20/27 mm, L=17 cm	1
29	KV12913	**Palloventtiili**	Ball valve	Kugelhahn	BSP 1/4" F x M	1
30	5C103205152	**Paineilmanippa**	Compressed air nipple	Druckluftnippel	1/4" M	1
31	70901212	**Läpivientinippa**	Connector	Verbinder	3/4"	1
32	70081212	**Jatkonippa**	Adaptor	Adapter	3/4" M x F	1
33	KV15283	**Magneettiventtiili**	Solenoid valve	Magnetventil	12V 1/4"	1
34	56010112	**Kumiteräsprikka**	Rubber steel washer	Unterlegscheibe aus Gummistahl	3/4"	2
35	70021212	**Jatkonippa**	Adaptor	Adapter	3/4" M x M	1
36	KV16513	**Takaiskuventtiili**	Non-return valve	Rückschlagventil	3/4" F Brass	1
37	5555 44 12 X1	**Pikaliitin A**	Quick coupling A	schnelle Kopplung A	BSP 3/4" F	1
38	LPH7-PRO10	**Matalapaineletku 7**	Low pressure hose 7	Niederdruckschlauch 7	HNA 25/33mm, L=95 cm	1
39	KV12973	**Kela**	Coil	Spule	Ø10 BA 6,5W-12VDC	1
40	50015208	**Kynsiliitin GEKA**	GEKA Connector	GEKA-Anschluss	1/2" M	1
41	5561 22 32	**Letkuklemmari**	Hose clamp	Schlauchschelle	22-32 mm	10
42	5561 15 24	**Letkuklemmari**	Hose clamp	Schlauchschelle	15-24 mm	4
43	DIN 6921	**LAIPPARUUVI**	Hex. flange screw		M8x20 DIN 6921	3
44		**KUUSIORUUVI**	Hex. Screw		M5x40 DIN 931	2
45		**ALUSLAATTA**	Washer		M5 DIN 125	2

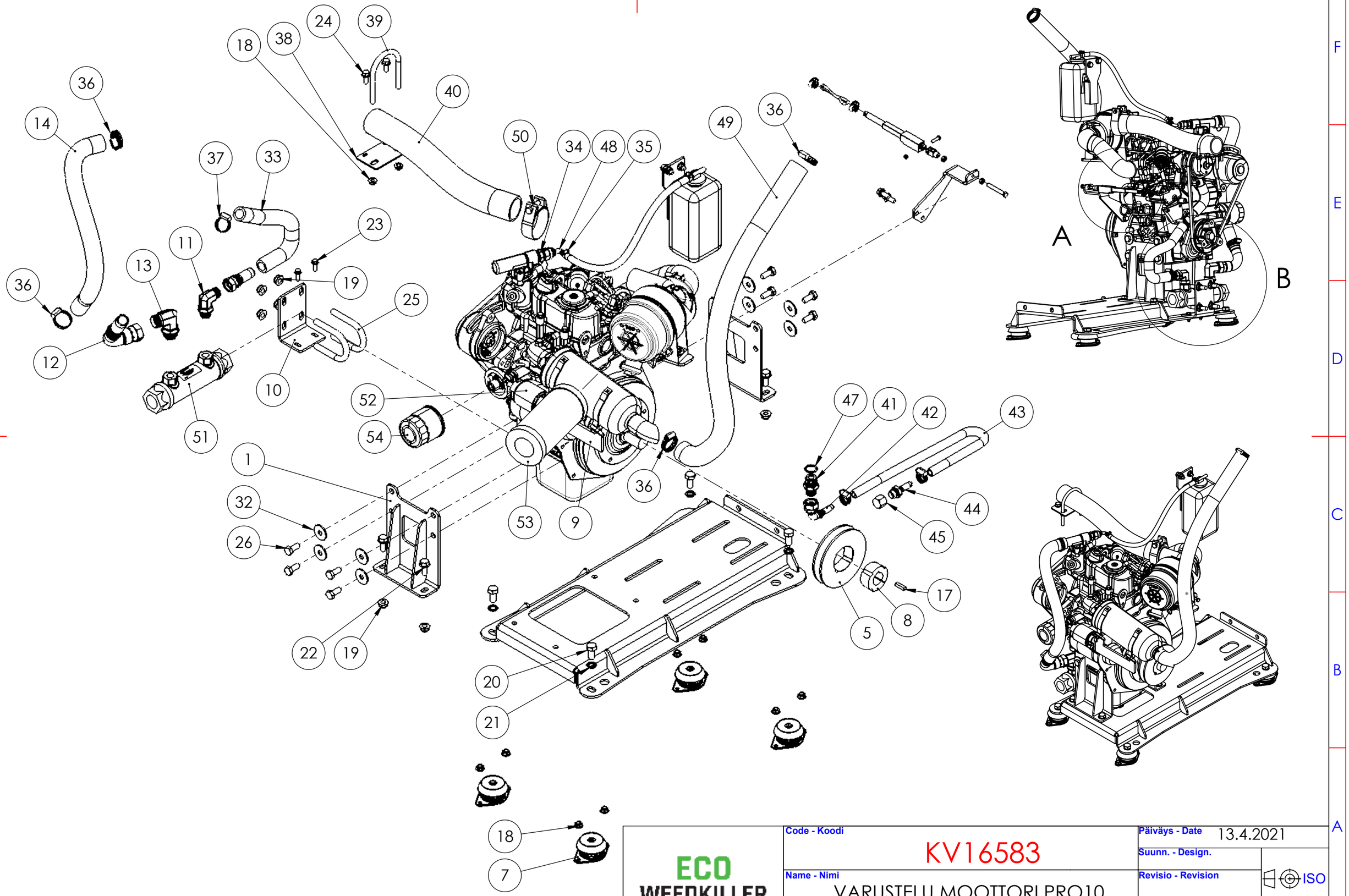

ECO WEEDKILLER	Code - Koodi: KV16583	Päiväys - Date: 13.4.2021	
	Name - Nimi: VARUSTELU MOOTTORI PRO10	Suunn. - Design.	ISO
		Revisio - Revision	
		Koko Size: A3	Mitta kaava Scale: 1:10
		Sivu Sheet: 1/2	

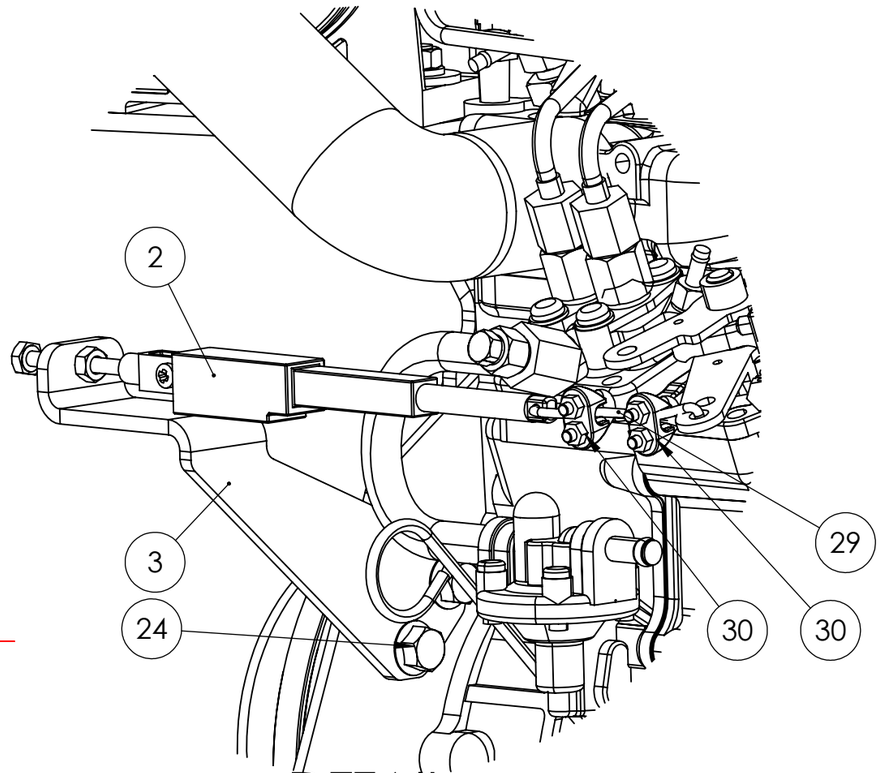

DETAIL A

SCALE 1 : 2

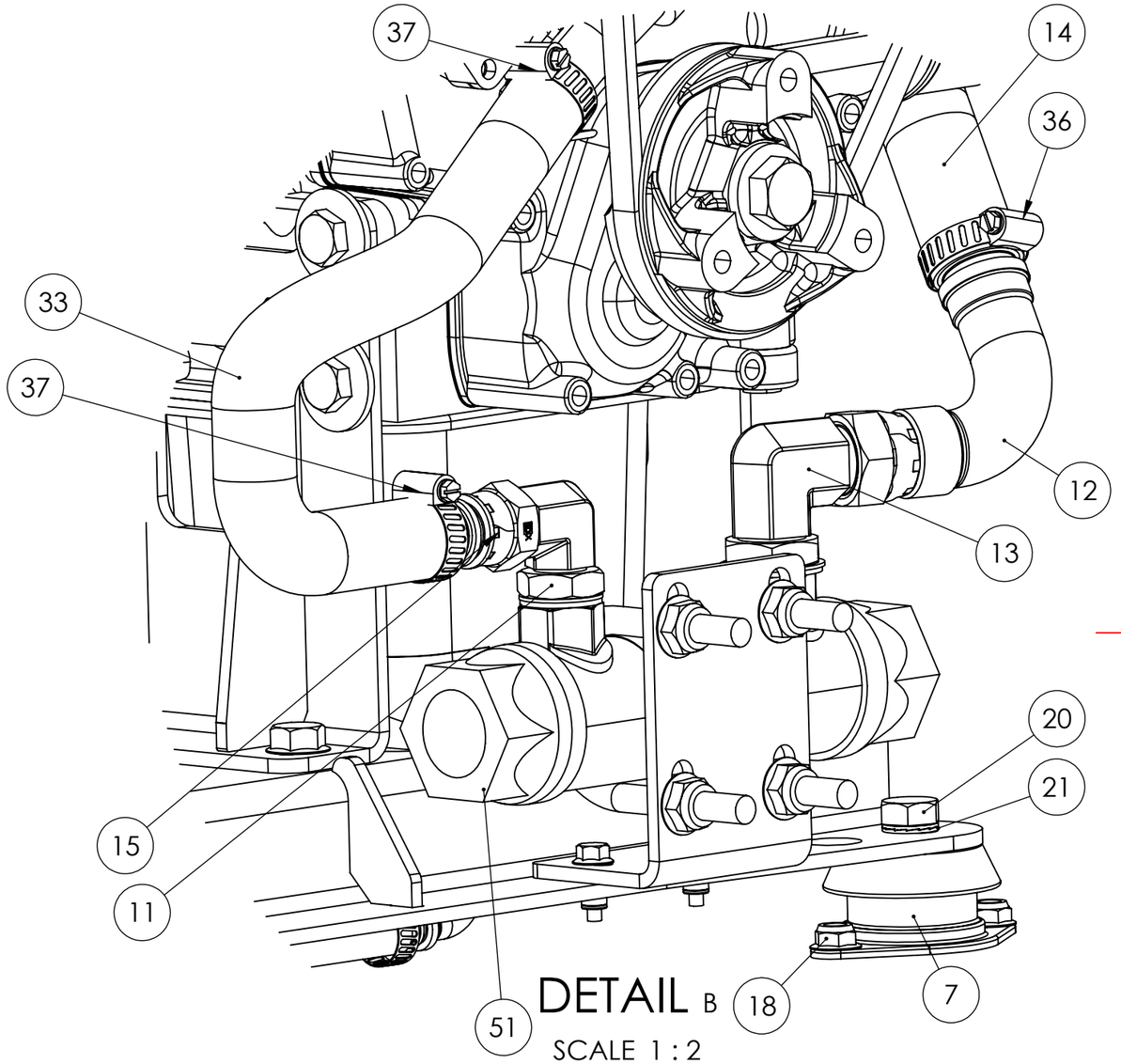

DETAIL B

SCALE 1 : 2

ECO WEEDKILLER	Code - Koodi: KV16583	Päiväys - Date: 13.4.2021	
		Suunn. - Design.	
	Name - Nimi: VARUSTELU MOOTTORI PRO10	Revisio - Revision	ISO
		Koko Size: A3 Mitta kaava Scale: 1:10	Sivu Sheet: 2/2

KV16583 Varustelu moottori Assembly engine Montagemotor

ITEM NO.	Koodi / Code	Kuvaus	Translation ENG	Translation GER	Lisätieto / Definition	QTY.
1	KV13429	**Moottorikannake**	Engine bracket	Motorhalterung	Z482	2
2	KV13865	**Karamoottori**	Actuator	Aktuator		1
3	KV13867	**Karamoottori kannake**	Actuator bracket	Aktuatorhalterung		1
4		**Kuusioruuvi**	Hex screw		M6x50 DIN 961	1
5	KV13925	**Hihnapyörä**	Pulley wheel	Riemenscheibe	SPB 125-1610	1
6	KV14057	**Moottoripeti**	Engine frame	Motorrahmen		1
7	KV12305	**Tärinäeristin**	Vibration damper	Stoßdämpfer		4
8	KV15229	**Kartioholkki**	Taper lock bushing	Taper-Lock-Buchse	1610 / 1 1/8" - 1/4" Key	1
9	KV15297	**Tukikannake**	Bracket	Halterung	Exhaust pipe + air filter	1
10	KV14225	**Kiinnike lämmönvaihdin**	Bracket heat exchanger	Halterung Wärmetauscher		1
11	7204 08 08	**Kulmanippa**	Elbow adaptor	Winkeladapter	90° 1/2" M x 1/2"M ADJ.	1
12	42031216	**Letkukara**	Hose fitting	Schlauchanschluss	BSP 3/4" F x 1" hose	1
13	72041208	**Säädettävä kulmanippa**	Angle adaptor	Winkeladapter	BSP 3/4" M x 1/2" F Adj.	1
14	14095016-PRO10-1	**Jäähydytysletku 1**	Cooling hose 1	Kühlschlauch 1	25/34mm, L=55 cm	1
15	4201 08 12	**Letkukara**	Hose fitting	Schlauchanschluss	BSP 1/2" F x 3/4" hose	1
16	KV16379	**Haarukkapää**	Fork head	Gabelkopf	M6	1
17	KV16585	**Kiila**	Key	Keil	6,35 x 6,35mm (1/4" x 1/4"), L=25mm	1
18	DIN 6926	**Lukitusmutteri laipalla**	Hex. flange nut Nyloc		M8 DIN 6926	12
19	DIN 6926	**LUKITUSMUTTERI**	Hex. flange nut Nyloc		M10 DIN 985	8
20	DIN 933	**KUUSIORUUVI**	Hex. screw		M12x25 DIN 933	4
21		**Nord-lock lukituslaatta**	Nord Lock locking plate	Nord Lock Verriegelungsplatte	NL12	4
22	DIN 6921	**LAIPPARUUVI**	Hex. flange screw		M10x25 DIN 6921	4
23	DIN 6921	**LAIPPARUUVI**	Hex. flange screw		M6x20 DIN 6921	4
24	DIN 6921	**LAIPPARUUVI**	Hex. flange screw		M8x20 DIN 6921	8
25	5369-40	**U-pultti 40 mm**	U-bolt 40 mm	U-Bolzen 40 mm		1
26		**Kuusioruuvi**			M10x25 DIN 960	8
27		**Ristiuraruuvi**	Screw		M4x20 DIN 7985	1
28	DIN 985	**LUKITUSMUTTERI**	Hex. nut Nyloc		M4 DIN 985	1
29	KV16593	**Kaasuvaijeri**	Throttle cable	Gaszug	∅3mm, L=15cmm	1
30	KV16595	**Vaijerilukko**	Cable lock	Kabelschloss	∅3mm, M4	2
31		**KUUSIOMUTTERI**			M6 DIN 934	2
32	DIN 440	**KORILAATTA**	Washer		M10 DIN 440	8
33	14095012-PRO10-2	**Jäähydytysletku 2**	Cooling hose 2	Kühlschlauch 2	20/29mm, L=32cm	1
34	7002 06 06	**Kaksoisnippa**	Straight adaptor	Gerader Adapter	BSP 3/8" M x 3/8" M	1
35	5561 00 13	**Letkuklemmari**	Hose clamp	Schlauchschelle	13 mm	1

36	5561 32 44	**Letkuklemmari**	Hose clamp	Schlauchschelle	32-44 mm	4
37	5561 22 32	**Letkuklemmari**	Hose clamp	Schlauchschelle	22-32 mm	2
38	KV14587	**Kiinnityslevy**	Bracket	Halterung		1
39	5369-50	**U-pultti 40 mm**	U-bolt 40 mm	U-Bolzen 40 mm		1
40	14095030-PRO10	**Imuilmaletku**	Suction air hose	Saugluftschlauch	45/54, L=45cm	1
41	7019 08 22	**Kaksoisnippa**	Straight adaptor	Gerader Adapter	M22x1,5 x BSP 1/2" M	1
42	4203 08 06	**Letkukara**	Hose fitting	Schlauchanschluss	BSP 1/2" F x 3/8" hose 90°	1
43	14321006S-PRO10-1	**Öljyntyhjennysletku**	Oil hose	Ölschlauch	10/16mm, L=90cm	1
44	4202 06 06	**Letkukara**	Hose fitting	Schlauchanschluss	BSP 3/8" F x 3/8"	1
45	7502 00 06	**Hattu**	Hat	Hut	G 3/8" M	1
46	5561 15 24	**Letkuklemmari**	Hose clamp	Schlauchschelle	15-24 mm	2
47	5620 21 27	**Kuparitiiviste**	Copper seal	Kupferdichtung	21 x 27 x 1,5 mm	1
48	42030604	**Letkukara**	Hose clamp	Schlauchanschluss	BSP 3/8" F x 90° 1/4" hose	1
49	15620029-PRO10	**Pakokaasuletku**	Exhaust pipe	Auspuff	44mm, L=83cm	1
50	55650055	**Letkuklemmari**	Hose clamp	Schlauchklemme	50-56 mm	1
51	KV13419	**Lämmönvaihdn**	Heat exchanger	Wärmetauscher	2 x 1" F + 2 x 1/2" F	1
52	KV16601	**Varustelu moottori**	Assembly engine	Montagemotor	Kubota Z482	1
53	KV16383	**Ilmansuodatin**	Air filter	Luftfilter	Kubota Z482	1
54	KV15827	**Öljynsuodatin**	Oil filter	Ölfilter	Kubota Z482	1

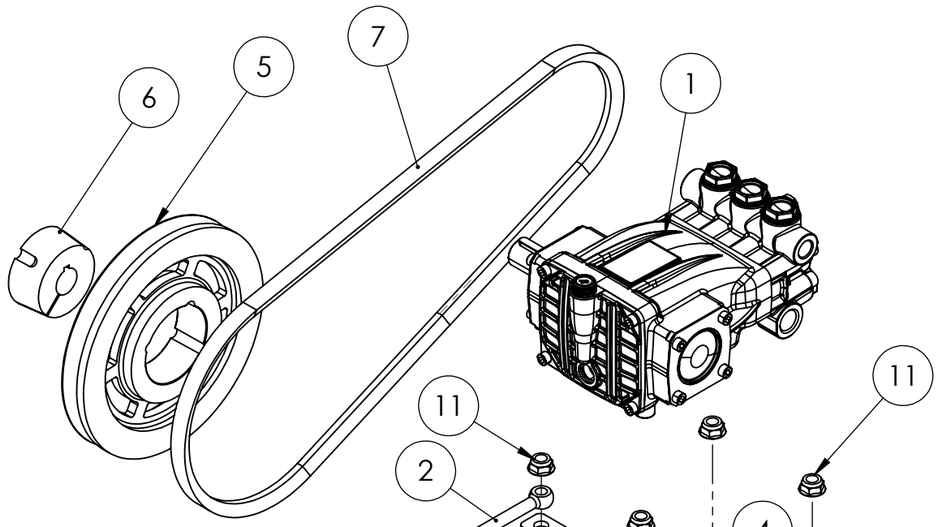

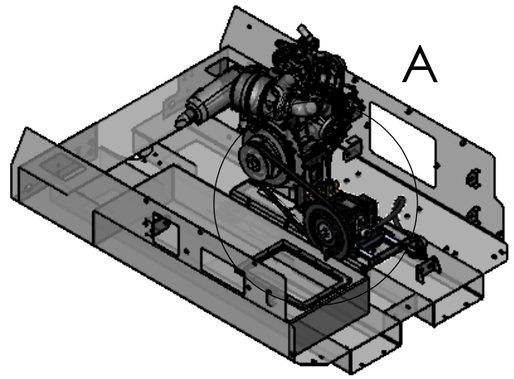

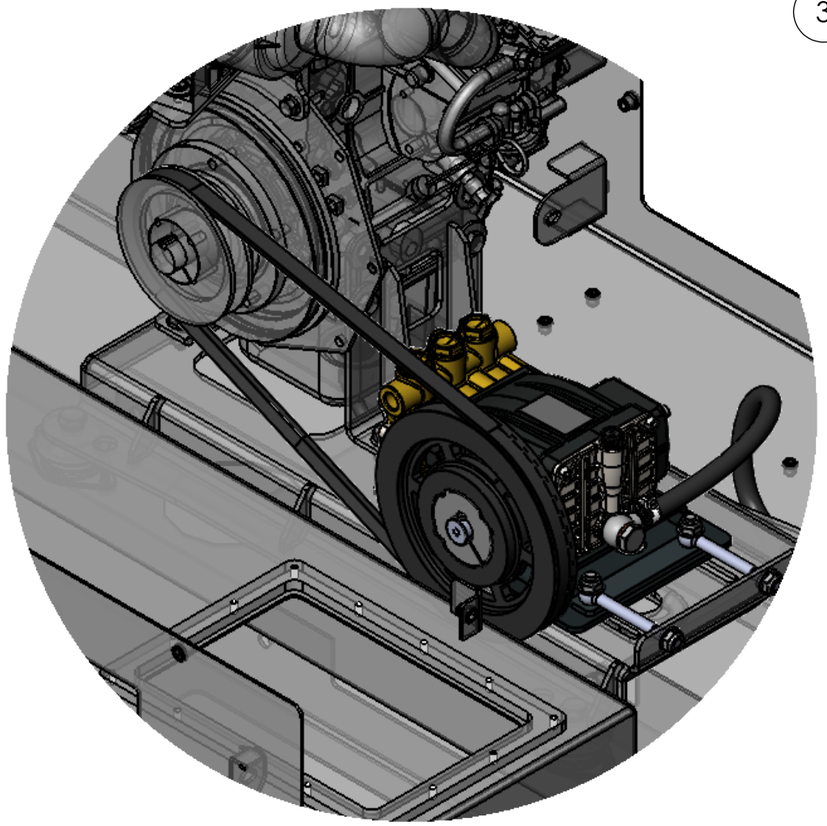

DETAIL A

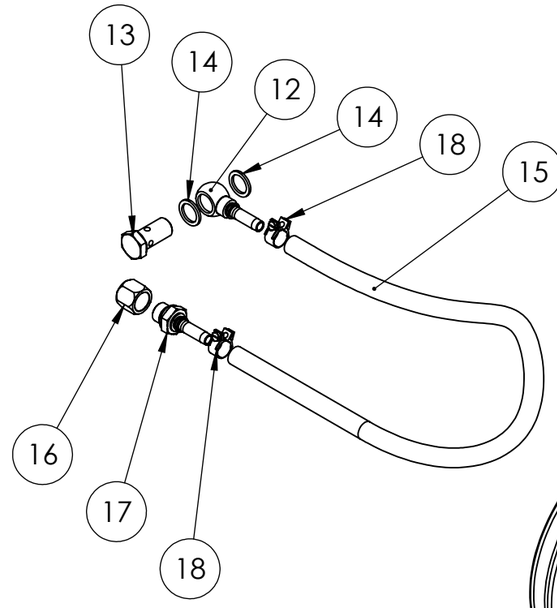

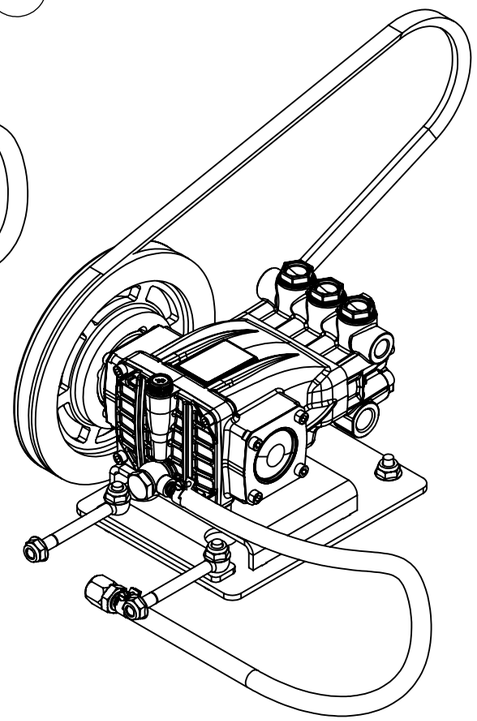

ECO WEEDKILLER	Code - Koodi: KV16605	Päiväys - Date: 15.4.2024	
		Suunn. - Design.: JHak	
	Name - Nimi: VARUSTELU PUMPPU PRO10	Revisio - Revision:	ISO
		Koko Size: A3 Mitta kaava Scale: 1:5	Sivu Sheet: 1/1

KV16605 Varustelu pumppu Assembly pump Montagepumpe

ITEM NO.	Koodi / Code	Kuvaus	Translation ENG	Translation GER	Lisätieto / Definition	QTY.
1	KV14427	**Korkeapainepumppu**	High pressure pump	Hochdruckpumpe	PM15170R	1
2	KV16519	**Silmäruuvi**	Eye bolt		M10x90 DIN 444	2
3	KV11307	**Sovitelevy**	Adapter plate	Adapter Platte		1
4	KV13877	**Pumpun peti**	Pump frame	Pumpenrahmen		1
5	KV13923	**Hihnapyörä pumppu**	Pulley wheel for pump	Riemenscheibe für Pumpe	SPB 200-2012	1
6	KV16437	**Kartioholkki**	Taper lock bushing	Taper-Lock-Buchse	2012 - ∅24mm	1
7	KV16377	**Hihna**	Drive belt	Antriebsriemen	XPB 1180	1
8	DIN 6921	**LAIPPARUUVI**	Hex. flange screw		M8x20 DIN 6921	4
9		**LUKKORUUVI**	Square neck bolt		M10x40 DIN 603	2
10		**LUKKORUUVI**	Square neck bolt		M10x25 DIN 603	2
11	DIN 6926	**LUKITUSMUTTERI**	Hex. flange nut Nyloc		M10 DIN 985	6
12	42800606	**Banjoliitin**	Banjo Adapter	Banjo adaptor	3/8" x 3/8"	1
13	4280 01 06	**Banjopultti**	Banjo bolt	Banjo Bolzen	3/8"	1
14	5620 17 22	**Kuparitiiviste**	Copper seal	Kupferdichtung	17 x 22 x 1,5 mm	2
15	14321006S-PRO10-2	**Öljyntyhjennysletku pumppu**	Oil hose for pump	Ölschlauch für Pumpe	10/16mm, L=80cm	1
16	7502 00 06	**Hattu**	Hat	Hut	G 3/8" M	1
17	4202 06 06	**Letkukara**	Hose fitting	Schlauchanschluss	BSP 3/8" F x 3/8"	1
18	5561 00 15	**Letkukiristin mini**	Hose clamp mini		15 mm	2